Ngọc Thảo

*cho ngôi nhà đẹp hơn*

# MANHOLE COVERS

# NẮP HỐ GA

- **Bền vững - Đa dạng**
  High Strength - MultiForm
- **Dễ Lắp đặt - Giá Hợp lý**
  Easy Installing - Sensible Pricing

02
2020

www.ngocthaomech.com Email. lethanhlocv@yahoo.com Tel. 0919 170 799 - 0919 919 149

# Introduction

## Giới thiệu

Ngọc Thảo

TCVN ISO 9001: 2008/ISO 9001: 2008

Ngoc Thao Company is an expert in manufacturing high class drainage products.

Our special products are:

Floor Drains, Area Drains, Shower Drains, Roof Drains, Scupper Drains, Floor CleanOuts, Manhole Covers, Trench Covers, Grease Traps, ...

The Drains are manufactured in compliance with Euro/Vietnam Standards, from cast iron and/or 304/316 stainless steel,

**Fast water out,**
**Well anti-foul smell,**
**Stable.**

Easy settingup, easy maintenance, that make house more luxurious.

To express heartfelt thanks and serve faithfully

Please contact:


**NGOC THAO Mech.-IT Co., Ltd.**

No. 4, Str. 9, W. Linh Chieu,
Dist. Thu Duc, HCMC
Tel.: (08) 3729 2486
09 19 91 91 49
Fax: (08) 3729 2486
Website: www.ngocthaomech.com
Email: pheuthoatnuocngocthao@gmail.com
Director: Loc Le Thanh, Dr. Eng.


Công ty Ngọc Thảo chuyên sản xuất các sản phẩm thoát nước cao cấp.

Sản phẩm đặc biệt của Công ty chúng tôi là:

Phễu thu sàn, Phễu thoát nước mưa, Máng thu nước phòng tắm, Bầu thoát nước từ mái, Phễu thoát ngang, Bộ thông tắc, Nắp hố ga, Vĩ mương, Thùng tách mỡ, ...

Sản phẩm Thoát nước Ngọc Thảo được sản xuất theo Tiêu chuẩn châu Âu/Việt Nam, bằng gang/inox 304/inox 316,

**Thoát nước nhanh,**
**Chống hôi tốt,**
**Bền vững,**

Dễ lắp đặt, dễ bảo dưỡng, làm tăng vẻ sang trọng cho ngôi nhà.

Chân thành cảm ơn quý Khách hàng và hân hạnh được phục vụ.

Mọi yêu cầu xin liên hệ:


**Công ty TNHH CK-CNTT NGỌC THẢO**

Số 4, Đường 9, Phường Linh Chiểu,
Quận Thủ Đức, Tp HCM
ĐT.: (08) 3729 2486
09 19 91 91 49
Fax: (08) 3729 2486
Website: www.ngocthaomech.com
Email: pheuthoatnuocngocthao@gmail.com
Giám đốc: Ts. Ks. Lê Thành Lộc

# List of Products
# Danh mục Sản phẩm

Ngọc Thảo

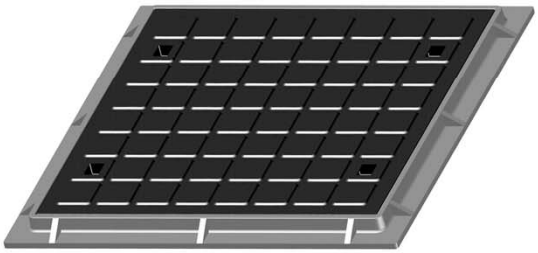

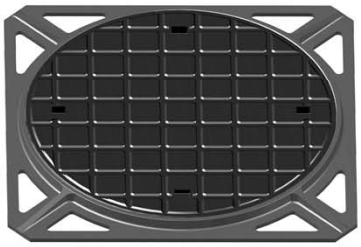

**Nắp hồ ga** Trang 6 - 16 Pages 6 - 16 Manhole Covers

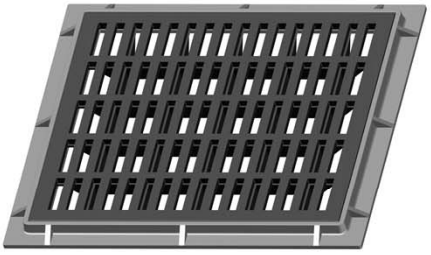
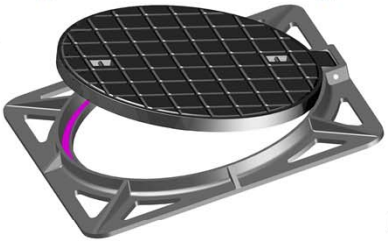
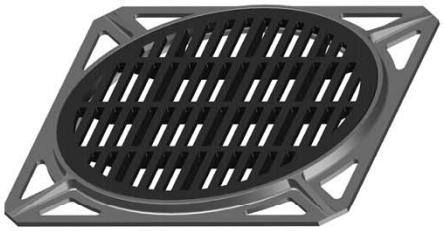

**Nắp hồ thoát nước** Trang 17 - 20 Pages 17 - 20 Drainage Pit Covers

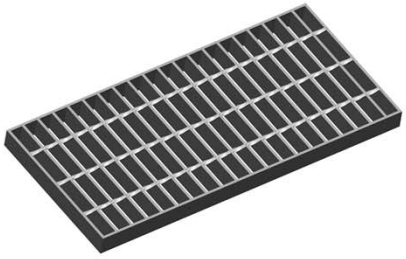

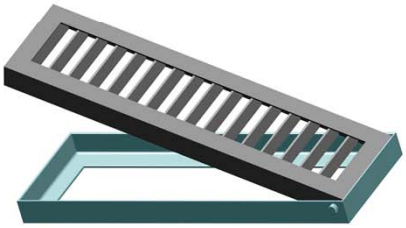

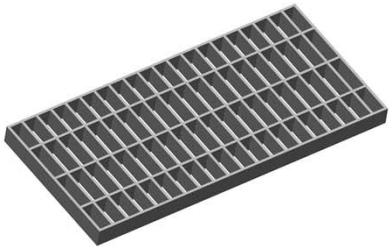

**Vĩ mương thoát nước** Trang 21 - 30 Pages 31 - 30 Trench Covers

**Lưới gang bảo vệ cây**
Tree Grates

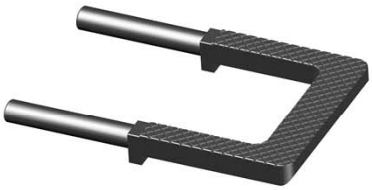

**Bước thang Hồ ga**
Manhole Step
Manhole Step
Trang 32 Pages 32

# Load Class

# Phân loại tải trọng

All Ngoc Thao Building Drainage products have load classification,

with respect to EN load test standard and the FACTA (Fabricated Access Covers Trade Association) Load Class criteria:

Các sản phẩm Thoát nước của Công ty Ngọc Thảo dùng trong công trình xây dựng được phân loại theo khả năng chịu tải,

căn cứ trên Tiêu chí Phân loại Tải trọng của Hiệp hội Thương mại Sản phẩm Nắp đậy FACTA và tiêu chuẩn Thử tải EN:

| NGỌC THẢO | | FACTA | | BS EN 124:1994 & BS EN 1433:2002 | Load (Tons) | Test Load (Tons) |
|---|---|---|---|---|---|---|
| Noload | | A | | A15 | 0.50 | 1.50 |
| Light | Nhẹ | AA | | | 1.50 | 5.00 |
| | | AAA | | | 2.50 | 8.00 |
| Medium | Trung bình | B | | B125 | 5.00 | 12.50 |
| Heavy | Nặng | C | | C250 | 6.50 | 25.00 |
| Very Heavy | Rất nặng | D | | D400 | 11.00 | 40.00 |
| Extra-heavy | Siêu nặng | E | | E600 | 16.00 | 60.00 |

| FACTA Load Class | Typical Applications | Ứng dụng Tiêu biểu |
|---|---|---|
| A | Pedestrian areas, changing rooms & toilets | Hành lang, phòng giao dịch & nhà vệ sinh |
| AA | Very light industrial areas, small trolleys & private cars | Khu vực sản xuất rất nhẹ, xe đẩy nhỏ & xe nội bộ |
| AAA | Light industrial areas, trolleys & light pallet trucks | Khu vực sản xuất nhẹ, xe đẩy & xe chở hàng nhẹ |
| B | Factories, industrial plants, pick-up trucks & small pallet trucks | Nhà xưởng, khu vực nhà máy, xe chất hàng & xe chở hàng nhỏ |
| C | Factories, industrial plants, lorries, pallet trucks & small fork lift trucks | Nhà xưởng, khu vực nhà máy, xe tải, xe chở hàng & xe nâng nhỏ |
| D | Heavy duty industrial areas, medium duty fork lift trucks & HGV's | Khu vực sản xuất nặng, xe nâng trung bình & xe tải nặng |
| E | Heavy duty industrial areas, heavy duty fork lift truchs & HGV's | Khu vực sản xuất nặng, xe nâng nặng & xe tải nặng |

# How to Install Manhole Covers

## Lắp đặt Nắp Hố ga

1. Check the diameter of the manhole opening that the frame is to be fitted.

1. Kiểm tra kích thước phần bê tông có thích hợp để lắp Nắp hố ga hay không.

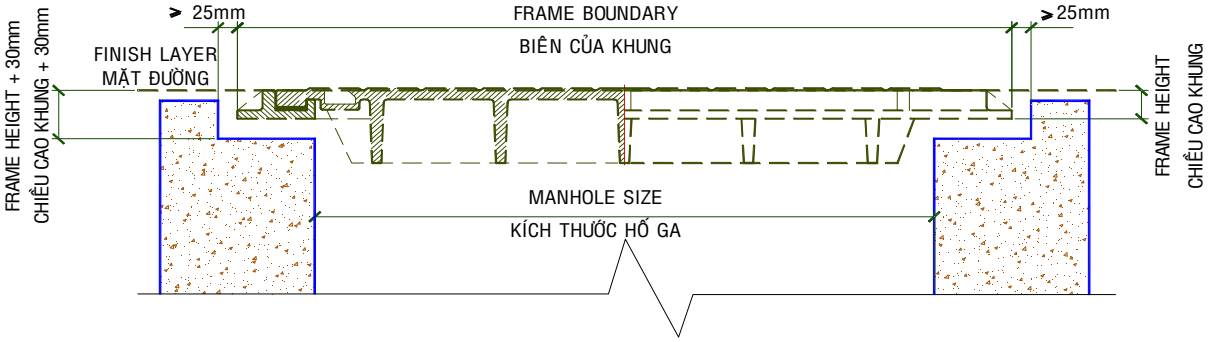


2. Remove any dust from the support.

2. Dọn sạch bụi bặm rác rưi.

3. Lay a coat of sealing product around the top of the manhole (40mm of minimum recommended thickness).

3. Lát 1 lớp vữa quanh miệng nắp hố ga (cao tối thiểu 40mm).

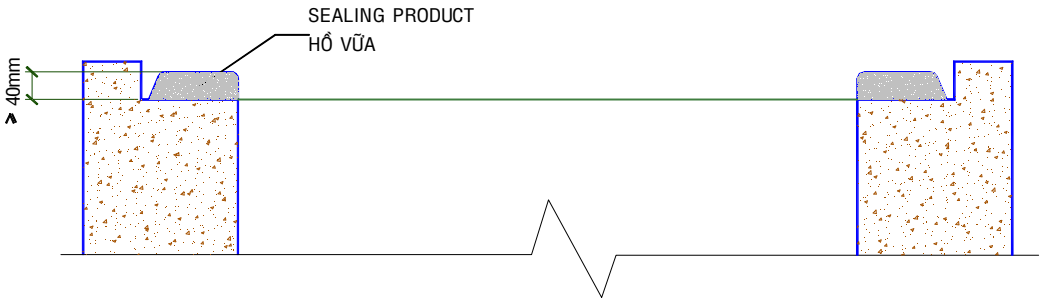


4. Lay the frame directly on the sealing product.

4. Đặt khung nắp hố ga lên lớp vữa.

5. Adjust the frame to the same level as the wearing course.
This adjustment should be carried out by exerting downward pressure on the frame to ensure that the sealing product spreads evenly under the surface.

5. Cân độ phẳng của khung so với mặt nền đường.
Dùng búa gỗ gõ nhẹ để ép lún khung làm lớp vữa trải đều ra.

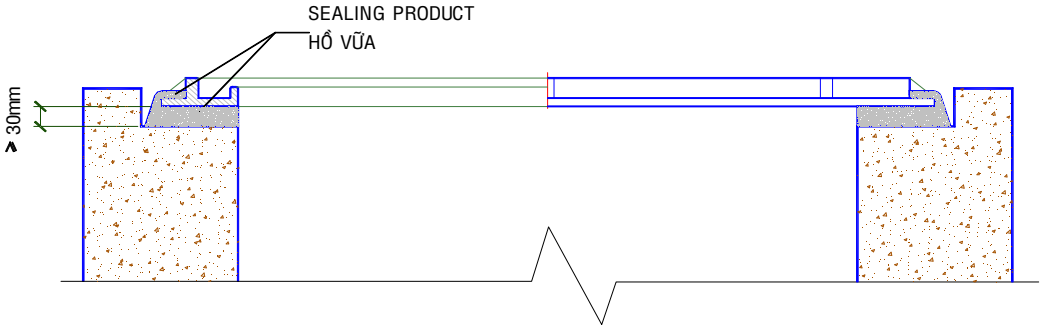

6. Check that the frame openings have been completely filled.

6. Kiểm tra lại khoảng cách và vị trí khung.

7. Fill with sealing product (using vibrating needles).

7. Đổ hồ vữa (dầm rung nếu được).

8. Use a float or trowel to level off the product. (Leaving a space for later laying).

8. Láng mặt. (Nhớ để lại một khoảng vừa đủ cho mặt nền).

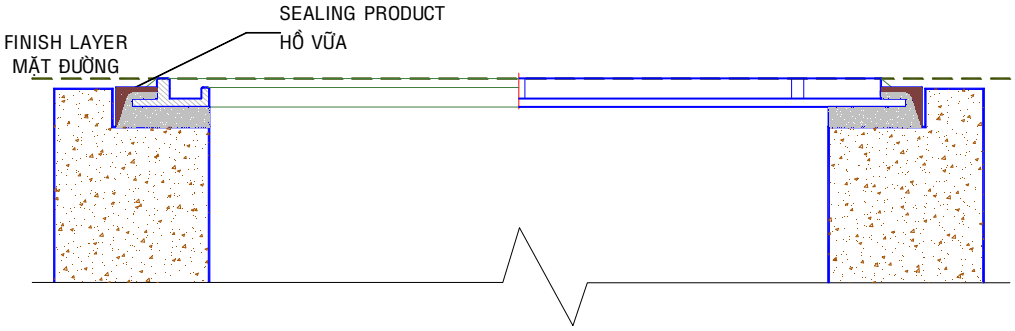


9. In order to ensure that the sealing will last, should be using a liquid emulsion.

9. Chống thấm quanh khung nếu cần.

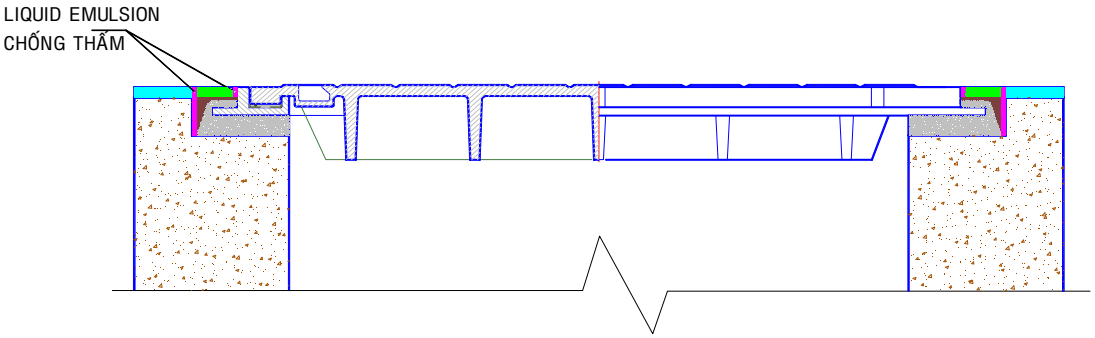

# Model M12 Square Cast Iron Manhole Covers with HDG Steel Frame

## Kiểu M12 Nắp Vuông Hố ga bằng Gang - Khung Thép Nhúng kẽm

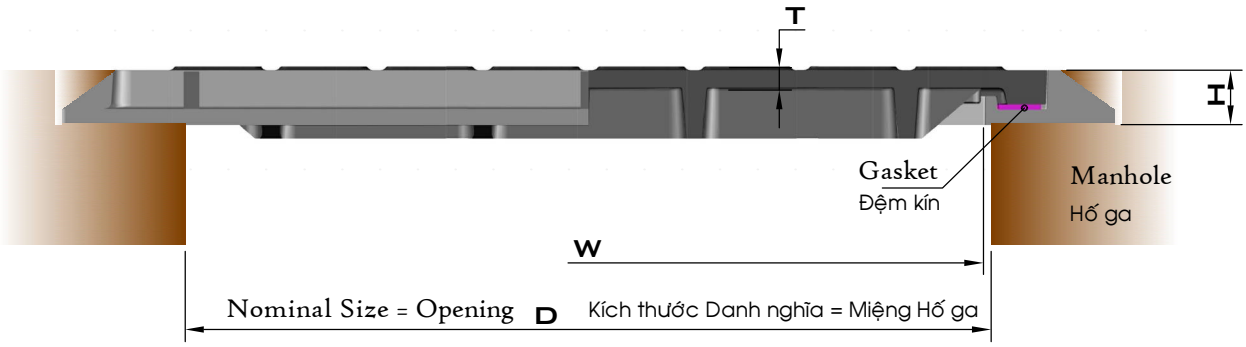


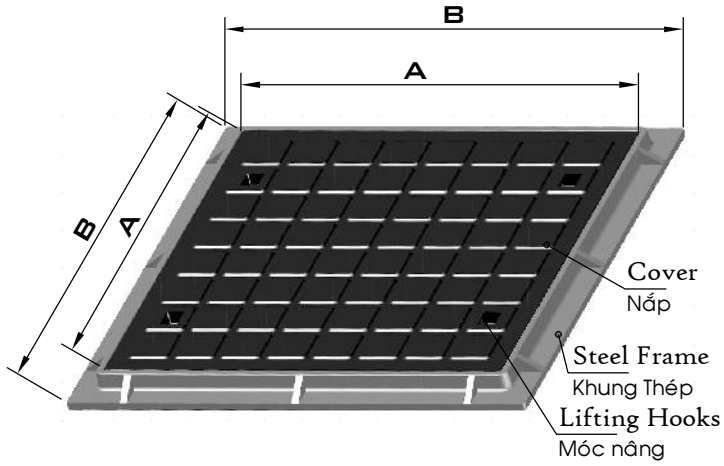


| Load Class Mức Tải | | | Load Tải Trọng (T) | Test Load Tải Trọng Thử (T) |
|---|---|---|---|---|
| L | Light | Nhẹ | 1.5 | 5.0 |
| M | Medium | Trung bình | 5.0 | 12.5 |
| H | Heavy | Nặng | 6.5 | 25.0 |
| V | Very Heavy | Rất Nặng | 11.0 | 40.0 |

Tolerance: ±3%
Dung sai: ±3%

Code Format
Qui ước Mã số

| | D | Load Class Mức Tải | D | H | T | | |
|---|---|---|---|---|---|---|---|
| M12 | 60 | L | 60 | 37 | 16 | 0 | B |

| D | W | A | B | H | T | Code Mã số | |
|---|---|---|---|---|---|---|---|
| 400 | 400 | 500 | 530 | 34 | 14 | M12 40 | ? 40 34 14 0 B |
| 450 | 450 | 550 | 580 | 34 | 14 | M12 45 | ? 45 34 14 0 B |
| 500 | 500 | 600 | 650 | 34 | 15 | M12 50 | ? 50 34 15 0 B |
| 550 | 550 | 650 | 700 | 35 | 15 | M12 55 | ? 55 35 15 0 B |
| 600 | 600 | 700 | 750 | 37 | 16 | M12 60 | ? 60 37 16 0 B |
| 650 | 650 | 750 | 800 | 35 | 16 | M12 65 | ? 65 35 16 0 B |
| 700 | 700 | 800 | 850 | 35 | 16 | M12 70 | ? 70 35 16 0 B |
| 800 | 800 | 900 | 950 | 37 | 16 | M12 80 | ? 80 37 16 0 B |
| 900 | 900 | 1000 | 1050 | 38 | 18 | M12 90 | ? 90 38 18 0 B |
| 1000 | 1000 | 1100 | 1150 | 38 | 18 | M12 10 | ? 10 38 18 0 B |
| 1100 | 1100 | 1200 | 1250 | 38 | 20 | M12 11 | ? 11 38 20 0 B |
| 1200 | 1200 | 1300 | 1350 | 38 | 20 | M12 12 | ? 12 38 20 0 B |

Load Class
L/M/H/V
Cấp Tải trọng
L/M/H/V

# Model M2 Square Cast Iron Manhole Covers

## Kieu M2 Nap Vuong Ho ga bang Gang

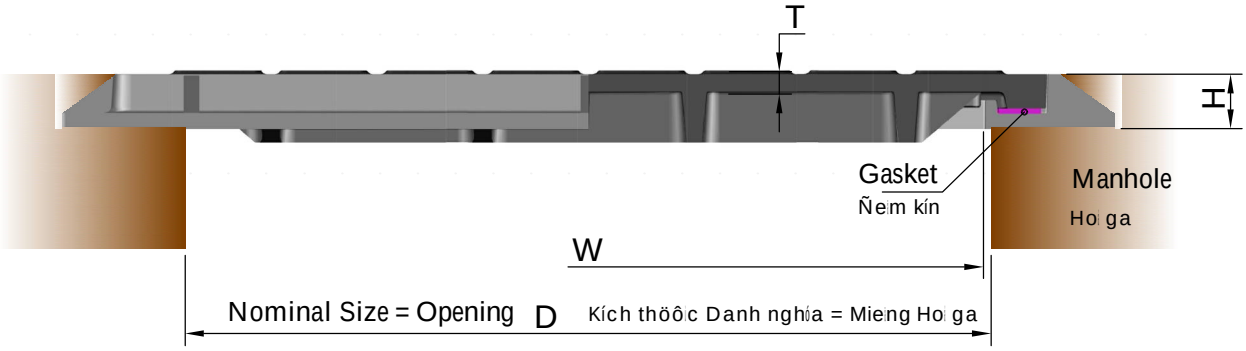


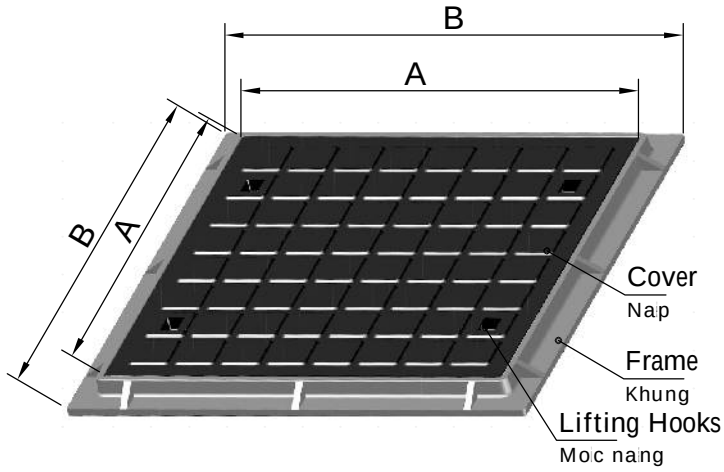


| Load Class | | | Load | Test Load |
|---|---|---|---|---|
| Möc Tai | | | Tai Trong | Tai Trong Thö |
| | | | (T) | (T) |
| L | Light | Nhe | 1.5 | 5.0 |
| M | Medium | Trung bình | 5.0 | 12.5 |
| H | Heavy | Nang | 6.5 | 25.0 |
| V | Very Heavy | Rat Nang | 11.0 | 40.0 |

Tolerance: ±3%

Dung sai: ±3%

Code Format

Qui öôc Ma so

| | D | Load Class Möc Tai | D | H | T | | |
|---|---|---|---|---|---|---|---|
| M20 | 60 | L | 60 | 44 | 16 | 0 | 1 |

| D | W | A | B | H | T | Code | Ma so |
|---|---|---|---|---|---|---|---|
| 400 | 400 | 500 | 580 | 40 | 14 | M20 | 40 ? 40 40 14 0 1 |
| 450 | 450 | 550 | 630 | 40 | 14 | M20 | 45 ? 45 40 14 0 1 |
| 500 | 500 | 600 | 700 | 40 | 15 | M20 | 50 ? 50 40 15 0 1 |
| 550 | 550 | 650 | 750 | 42 | 15 | M20 | 55 ? 55 42 15 0 1 |
| 600 | 600 | 700 | 800 | 44 | 16 | M20 | 60 ? 60 44 16 0 1 |
| 650 | 650 | 750 | 850 | 42 | 16 | M20 | 65 ? 65 42 16 0 1 |
| 700 | 700 | 800 | 900 | 42 | 16 | M20 | 70 ? 70 42 16 0 1 |
| 800 | 800 | 900 | 1000 | 44 | 16 | M20 | 80 ? 80 44 16 0 1 |
| 900 | 900 | 1000 | 1100 | 45 | 18 | M20 | 90 ? 90 45 18 0 1 |
| 1000 | 1000 | 1100 | 1200 | 45 | 18 | M20 | 10 ? 10 45 18 0 1 |
| 1100 | 1100 | 1200 | 1300 | 45 | 20 | M20 | 11 ? 11 45 20 0 1 |
| 1200 | 1200 | 1300 | 1400 | 45 | 20 | M20 | 12 ? 12 45 20 0 1 |

Load Class L/M/H/V

Cap Tai trong L/M/H/V

# Model M3 Round Cast Iron Manhole Covers with Square Frame

## Kieu M3 Nap Tron Ho ga bang Gang - Khung Vuong

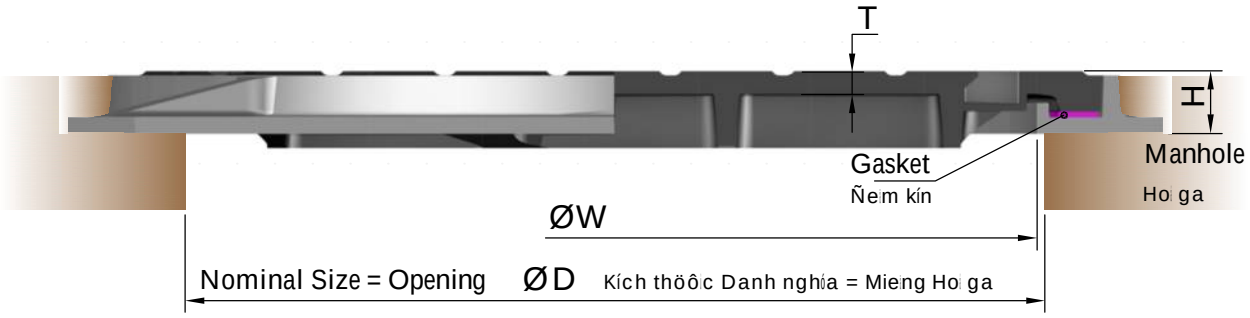


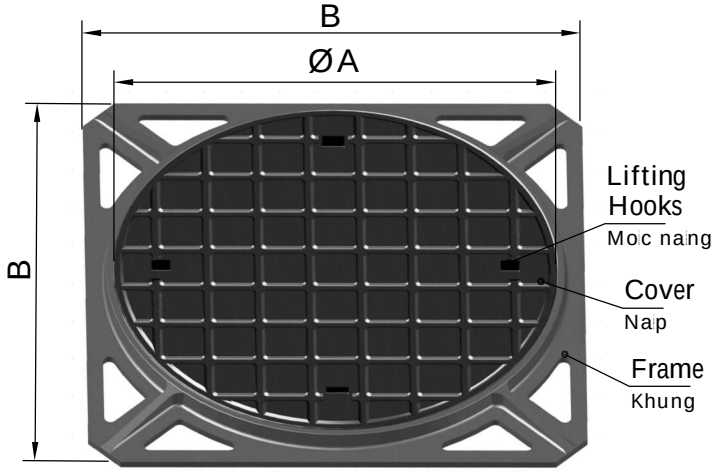


| Load Class | | | Load | Test Load |
|---|---|---|---|---|
| Möc Tai | | | Tai Trong | Tai Trong Thö |
| | | | (T) | (T) |
| L | Light | Nhe | 1.5 | 5.0 |
| M | Medium | Trung bình | 5.0 | 12.5 |
| H | Heavy | Nang | 6.5 | 25.0 |
| V | Very Heavy | Rat Nang | 11.0 | 40.0 |

Tolerance: ±3%

Dung sai: ±3%

Code Format

Qui öôc Ma so

D Load Class Möc Tai D H T

M30 60 L 60 42 16 0 1

Load Class L/M/H/V

Cap Tai trong L/M/H/V

| ØD | ØW | ØA | B | H | T | Code | Ma so |
|---|---|---|---|---|---|---|---|
| 300 | 300 | 375 | 470 | 42 | 14 | M30 30 | ? 30 42 14 0 1 |
| 400 | 398 | 470 | 520 | 40 | 14 | M30 40 | ? 40 40 14 0 1 |
| 450 | 448 | 525 | 620 | 40 | 14 | M30 45 | ? 45 40 14 0 1 |
| 500 | 498 | 600 | 700 | 40 | 15 | M30 50 | ? 50 40 15 0 1 |
| 550 | 547 | 650 | 730 | 42 | 15 | M30 55 | ? 55 42 15 0 1 |
| 600 | 595 | 640 | 670 | 42 | 15 | M32 60 | ? 60 42 15 0 1 |
| 600 | 598 | 700 | 780 | 44 | 16 | M30 60 | ? 60 44 16 0 1 |
| 650 | 645 | 750 | 830 | 42 | 16 | M30 65 | ? 65 42 16 0 1 |
| 700 | 697 | 800 | 880 | 41 | 15 | M30 70 | ? 70 41 15 0 1 |
| 800 | 798 | 900 | 980 | 44 | 18 | M30 80 | ? 80 44 18 0 1 |
| 900 | 898 | 1000 | 1080 | 45 | 18 | M30 90 | ? 90 45 18 0 1 |
| 1000 | 997 | 1100 | 1180 | 44 | 18 | M30 10 | ? 10 44 18 0 1 |
| 1100 | 1095 | 1200 | 1280 | 45 | 20 | M30 11 | ? 11 45 20 0 1 |
| 1200 | 1195 | 1300 | 1380 | 45 | 20 | M30 12 | ? 12 45 20 0 1 |

# Model M4 Square Cast Iron Manhole Covers - Double Seal
## Kiểu M4 Nắp Vuông Hố ga bằng Gang - 2 Đệm kín

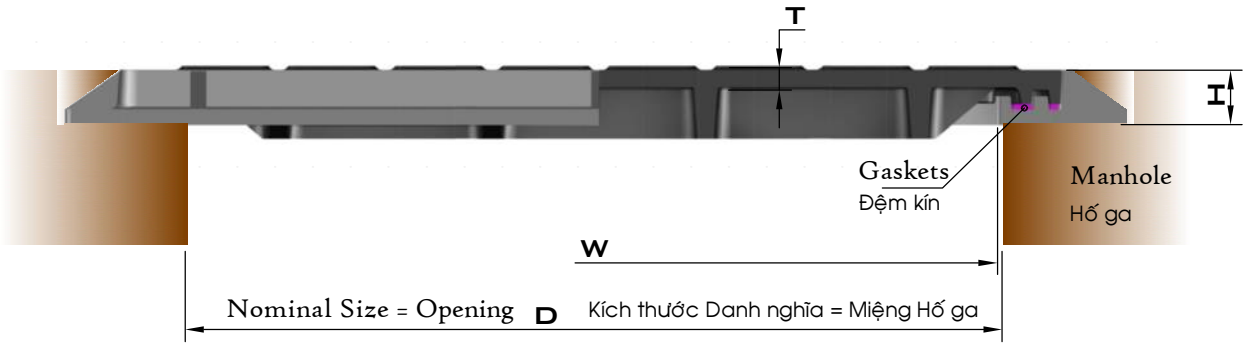


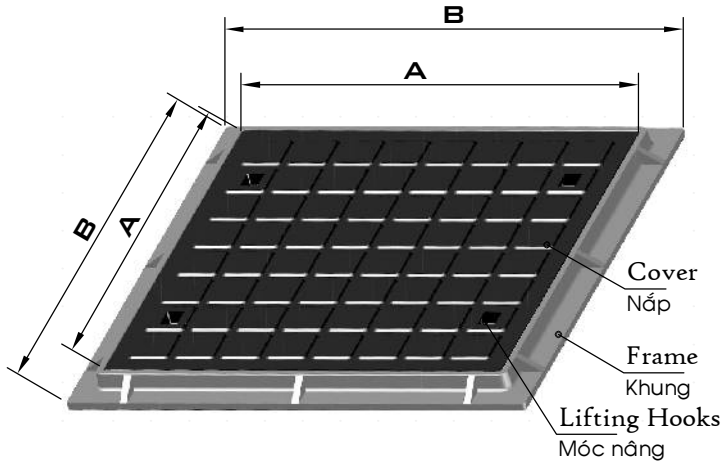


| Load Class Mức Tải | | | Load Tải Trọng (T) | Test Load Tải Trọng Thử (T) |
|---|---|---|---|---|
| L | Light | Nhẹ | 1.5 | 5.0 |
| M | Medium | Trung bình | 5.0 | 12.5 |
| H | Heavy | Nặng | 6.5 | 25.0 |
| V | Very Heavy | Rất Nặng | 11.0 | 40.0 |

Tolerance: ±3%
Dung sai: ±3%

Code Format
Qui ước Mã số

D (↓) Load Class Mức Tải (↓) D (↓) H (↓) T (↓)

M40 60 L 60 44 16 0 1

| D | W | A | B | H | T | Code Mã số |
|---|---|---|---|---|---|---|
| 400 | 400 | 500 | 580 | 40 | 14 | M40 40 ? 40 40 14 0 1 |
| 450 | 450 | 550 | 630 | 40 | 14 | M40 45 ? 45 40 14 0 1 |
| 500 | 500 | 600 | 700 | 40 | 15 | M40 50 ? 50 40 15 0 1 |
| 550 | 550 | 660 | 750 | 42 | 15 | M40 55 ? 55 42 15 0 1 |
| 600 | 600 | 710 | 800 | 44 | 16 | M40 60 ? 60 44 16 0 1 |
| 650 | 650 | 760 | 850 | 42 | 16 | M40 65 ? 65 42 16 0 1 |
| 700 | 700 | 810 | 900 | 42 | 16 | M40 70 ? 70 42 16 0 1 |
| 800 | 800 | 910 | 1000 | 44 | 16 | M40 80 ? 80 44 16 0 1 |
| 900 | 900 | 1020 | 1100 | 45 | 18 | M40 90 ? 90 45 18 0 1 |
| 1000 | 1000 | 1120 | 1200 | 45 | 18 | M40 10 ? 10 45 18 0 1 |
| 1100 | 1100 | 1220 | 1300 | 45 | 20 | M40 11 ? 11 45 20 0 1 |
| 1200 | 1200 | 1320 | 1400 | 45 | 20 | M40 12 ? 12 45 20 0 1 |

Load Class L/M/H/V
Cấp Tải trọng L/M/H/V

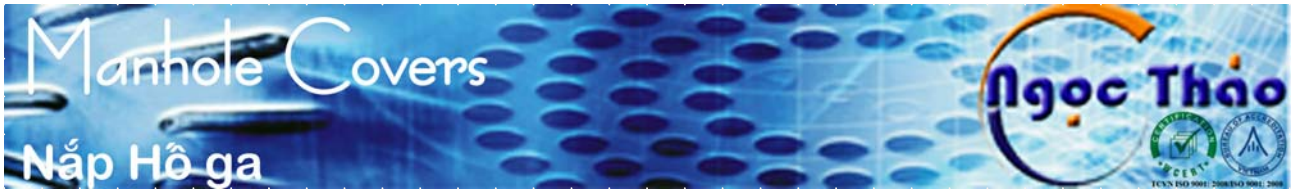


# Model M5 Round Cast Iron Manhole Covers with Square Frame - Double Seal

## Kiểu M5 Nắp Tròn Hố ga bằng Gang - Khung Vuông - 2 Đệm kín

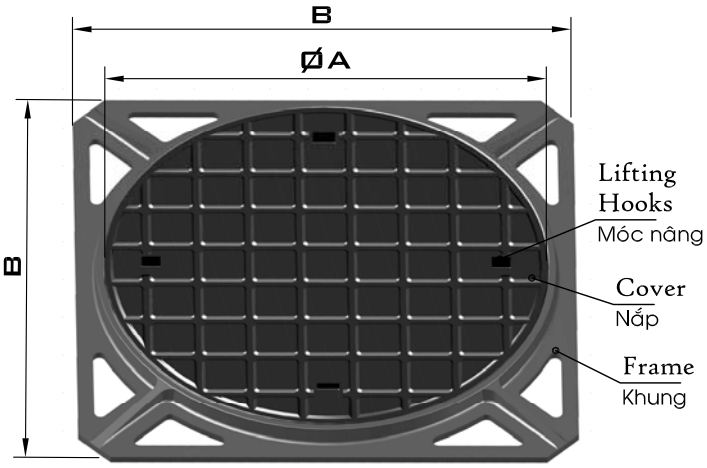


| Load Class Mức Tải | | | Load Tải Trọng (T) | Test Load Tải Trọng Thử (T) |
|---|---|---|---|---|
| L | Light | Nhẹ | 1.5 | 5.0 |
| M | Medium | Trung bình | 5.0 | 12.5 |
| H | Heavy | Nặng | 6.5 | 25.0 |
| V | Very Heavy | Rất Nặng | 11.0 | 40.0 |

Tolerance: ±3%

Dung sai: ±3%

Code Format

Qui ước Mã số

| | D | Load Class Mức Tải | D | H | T | | |
|---|---|---|---|---|---|---|---|
| M50 | 60 | L | 60 | 42 | 16 | 0 | 1 |

| ØD | ØW | ØA | B | H | T | Code | Mã số |
|---|---|---|---|---|---|---|---|
| 450 | 448 | 530 | 620 | 40 | 14 | M50 45 | ? 45 40 14 0 1 |
| 500 | 498 | 610 | 690 | 40 | 15 | M50 50 | ? 50 40 15 0 1 |
| 550 | 547 | 660 | 730 | 42 | 15 | M50 55 | ? 55 42 15 0 1 |
| 600 | 581 | 695 | 785 | 48 | 17 | M50 60 | ? 60 44 16 0 1 |
| 650 | 645 | 760 | 830 | 42 | 16 | M50 65 | ? 65 42 16 0 1 |
| 700 | 697 | 810 | 880 | 41 | 15 | M50 70 | ? 70 41 15 0 1 |
| 800 | 798 | 900 | 980 | 44 | 18 | M50 80 | ? 80 44 18 0 1 |
| 900 | 900 | 1012 | 1090 | 50 | 18 | M50 90 | ? 90 45 18 0 1 |
| 1000 | 997 | 1120 | 1180 | 44 | 18 | M50 10 | ? 10 44 18 0 1 |
| 1100 | 1095 | 1220 | 1280 | 45 | 20 | M50 11 | ? 11 45 20 0 1 |
| 1200 | 1195 | 1320 | 1380 | 45 | 20 | M50 12 | ? 12 45 20 0 1 |

Load Class L/M/H/V

Cấp Tải trọng L/M/H/V

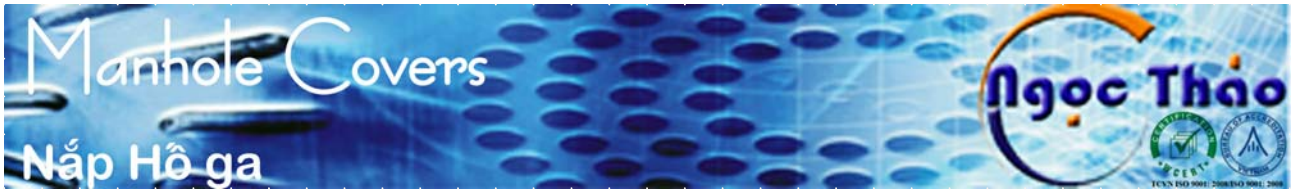


# Model M6 Round Cast Iron Manhole Covers with Round Frame

## Kiểu M6 Nắp Tròn Hố ga bằng Gang - Khung Tròn

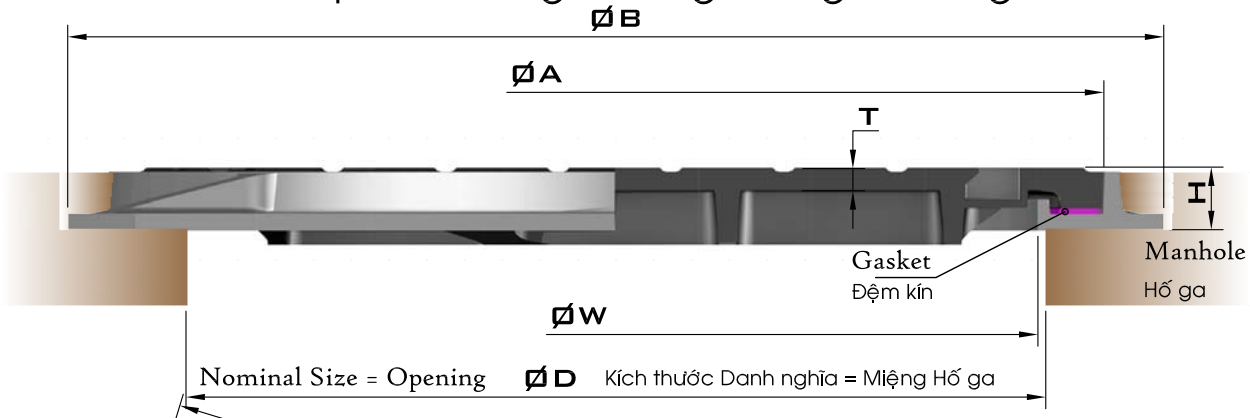


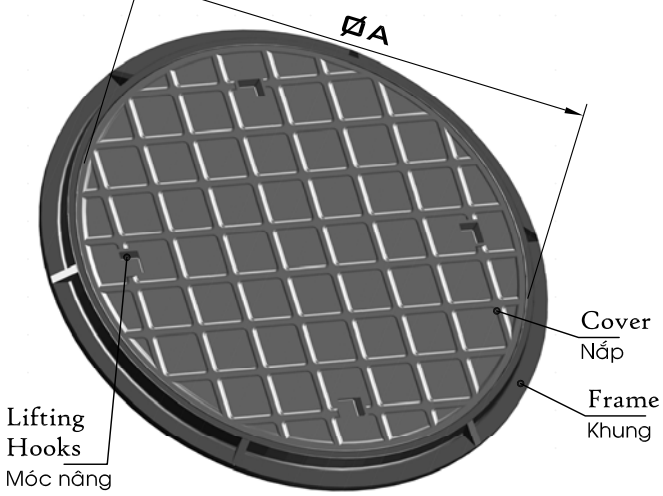


| Load Class<br>Mức Tải | | | Load<br>Tải Trọng<br>(T) | Test Load<br>Tải Trọng Thử<br>(T) |
|---|---|---|---|---|
| L | Light | Nhẹ | 1.5 | 5.0 |
| M | Medium | Trung bình | 5.0 | 12.5 |
| H | Heavy | Nặng | 6.5 | 25.0 |
| V | Very Heavy | Rất Nặng | 11.0 | 40.0 |

Tolerance: ±3%

Dung sai: ±3%

Code Format

Qui ước Mã số

Load Class
Mức Tải

M60 60 L 60 42 16 0 1

D D H T

Load Class
L/M/H/V
Cấp Tải trọng
L/M/H/V

| ØD | ØW | ØA | ØB | H | T | Code | Mã số |
|---|---|---|---|---|---|---|---|
| 300 | 300 | 375 | 470 | 42 | 14 | M60 30 | ? 30 42 14 0 1 |
| 400 | 398 | 470 | 520 | 40 | 14 | M60 40 | ? 40 40 14 0 1 |
| 450 | 448 | 525 | 620 | 40 | 14 | M60 45 | ? 45 40 14 0 1 |
| 500 | 498 | 600 | 700 | 40 | 15 | M60 50 | ? 50 40 15 0 1 |
| 550 | 547 | 650 | 730 | 42 | 15 | M60 55 | ? 55 42 15 0 1 |
| 600 | 595 | 640 | 670 | 42 | 15 | M62 60 | ? 60 42 15 0 1 |
| 600 | 598 | 700 | 780 | 44 | 16 | M60 60 | ? 60 44 16 0 1 |
| 650 | 645 | 750 | 830 | 42 | 16 | M60 65 | ? 65 42 16 0 1 |
| 700 | 697 | 800 | 880 | 41 | 15 | M60 70 | ? 70 41 15 0 1 |
| 800 | 798 | 900 | 980 | 44 | 18 | M60 80 | ? 80 44 18 0 1 |
| 900 | 898 | 1000 | 1080 | 45 | 18 | M60 90 | ? 90 45 18 0 1 |
| 1000 | 997 | 1100 | 1180 | 44 | 18 | M60 10 | ? 10 44 18 0 1 |
| 1100 | 1095 | 1200 | 1280 | 45 | 20 | M60 11 | ? 11 45 20 0 1 |
| 1200 | 1195 | 1300 | 1380 | 45 | 20 | M60 12 | ? 12 45 20 0 1 |

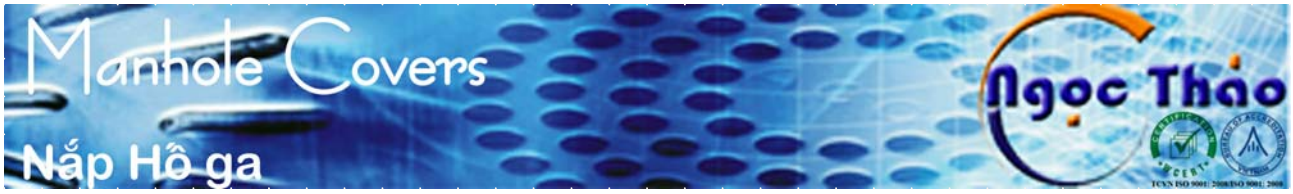


# Model M8 Round Cast Iron Manhole Covers with Round Frame - Double Seal

## Kiểu M8 Nắp Tròn Hố ga bằng Gang - Khung Tròn - 2 Đệm kín

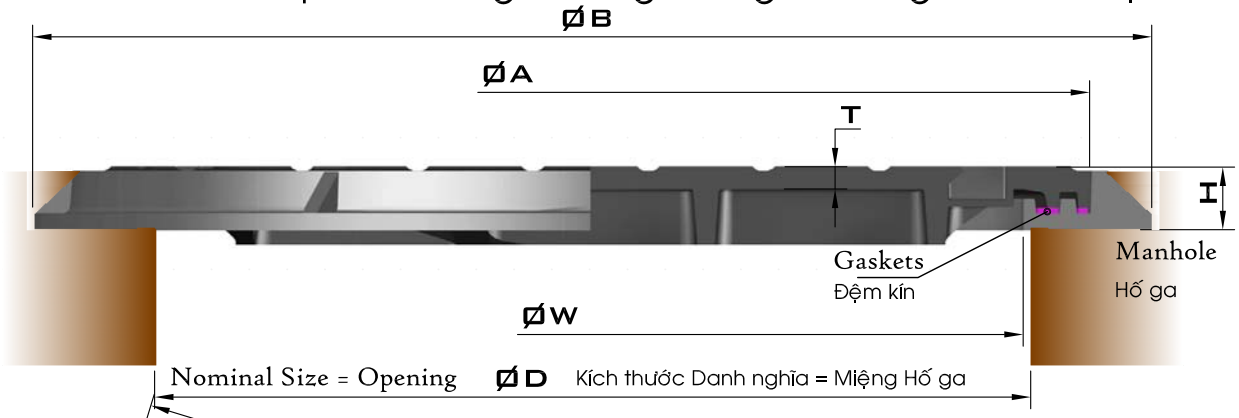


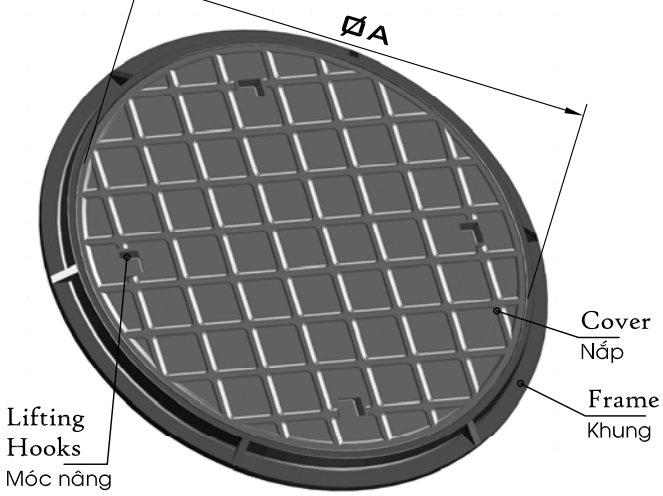


| Load Class / Mức Tải | | | Load / Tải Trọng (T) | Test Load / Tải Trọng Thử (T) |
|---|---|---|---|---|
| L | Light | Nhẹ | 1.5 | 5.0 |
| M | Medium | Trung bình | 5.0 | 12.5 |
| H | Heavy | Nặng | 6.5 | 25.0 |
| V | Very Heavy | Rất Nặng | 11.0 | 40.0 |

Tolerance: ±3%

Dung sai: ±3%

Code Format

Qui ước Mã số

| | D | Load Class / Mức Tải | D | H | T | | |
|---|---|---|---|---|---|---|---|
| M80 | 60 | L | 60 | 42 | 16 | 0 | 1 |

| ØD | ØW | ØA | ØB | H | T | Code | Mã số |
|---|---|---|---|---|---|---|---|
| 450 | 448 | 530 | 620 | 40 | 14 | M80 45 | ? 45 40 14 0 1 |
| 500 | 498 | 600 | 700 | 40 | 15 | M80 50 | ? 50 40 15 0 1 |
| 550 | 547 | 660 | 730 | 42 | 15 | M80 55 | ? 55 42 15 0 1 |
| 600 | 598 | 700 | 780 | 44 | 16 | M80 60 | ? 60 44 16 0 1 |
| 650 | 645 | 760 | 830 | 42 | 16 | M80 65 | ? 65 42 16 0 1 |
| 700 | 697 | 810 | 880 | 41 | 15 | M80 70 | ? 70 41 15 0 1 |
| 800 | 798 | 900 | 980 | 44 | 18 | M80 80 | ? 80 44 18 0 1 |
| 900 | 898 | 1020 | 1080 | 45 | 18 | M80 90 | ? 90 45 18 0 1 |
| 1000 | 997 | 1120 | 1180 | 44 | 18 | M80 10 | ? 10 44 18 0 1 |
| 1100 | 1095 | 1220 | 1280 | 45 | 20 | M80 11 | ? 11 45 20 0 1 |
| 1200 | 1195 | 1320 | 1380 | 45 | 20 | M80 12 | ? 12 45 20 0 1 |

Load Class L/M/H/V

Cấp Tải trọng L/M/H/V

# Model M34 Round Cast Iron Manhole Hinged Covers with Square Frame

## Kiểu M34 Nắp Tròn Hố ga bằng Gang - Khung Vuông - Bản lề

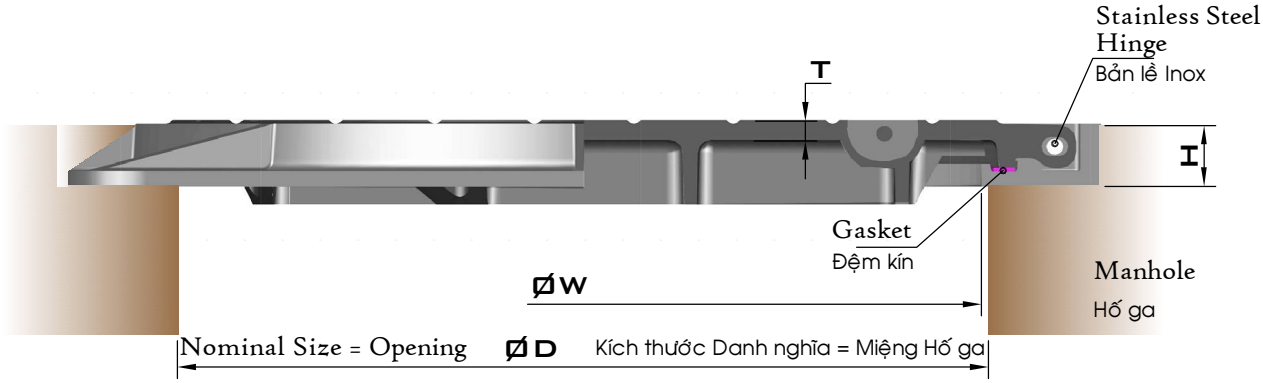


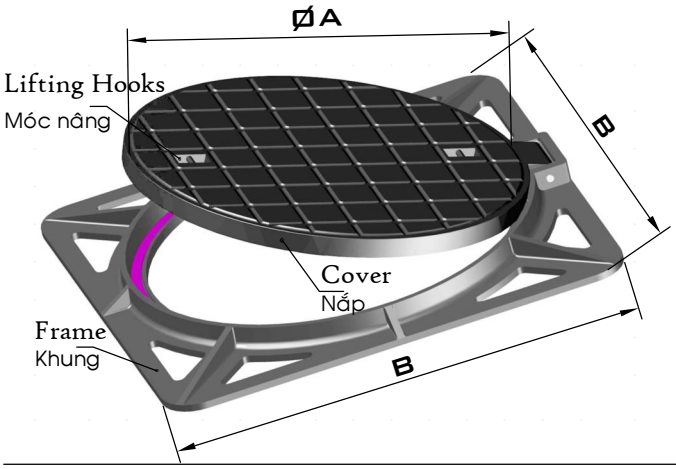


| Load Class Mức Tải | | | Load Tải Trọng (T) | Test Load Tải Trọng Thử (T) |
|---|---|---|---|---|
| L | Light | Nhẹ | 1.5 | 5.0 |
| M | Medium | Trung bình | 5.0 | 12.5 |
| H | Heavy | Nặng | 6.5 | 25.0 |
| V | Very Heavy | Rất Nặng | 11.0 | 40.0 |

Tolerance: ±3%
Dung sai: ±3%

Code Format
Qui ước Mã số

D ↓ Load Class Mức Tải ↓ D ↓ H ↓ T ↓

M34 60 L 60 42 16 4 1

Load Class L/M/H/V
Cấp Tải trọng L/M/H/V

| ØD | ØW | ØA | B | H | T | Code Mã số |
|---|---|---|---|---|---|---|
| 300 | 300 | 375 | 470 | 42 | 14 | M34 30 ? 30 42 14 4 1 |
| 400 | 398 | 470 | 520 | 40 | 14 | M34 40 ? 40 40 14 4 1 |
| 450 | 448 | 525 | 620 | 40 | 14 | M34 45 ? 45 40 14 4 1 |
| 500 | 498 | 600 | 700 | 40 | 15 | M34 50 ? 50 40 15 4 1 |
| 550 | 547 | 650 | 730 | 42 | 15 | M34 55 ? 55 42 15 4 1 |
| 600 | 595 | 640 | 670 | 42 | 15 | M35 60 ? 60 42 15 4 1 |
| 600 | 598 | 700 | 780 | 44 | 16 | M34 60 ? 60 44 16 4 1 |
| 650 | 645 | 750 | 830 | 42 | 16 | M34 65 ? 65 42 16 4 1 |
| 700 | 697 | 800 | 880 | 41 | 15 | M34 70 ? 70 41 15 4 1 |
| 800 | 798 | 900 | 980 | 44 | 18 | M34 80 ? 80 44 18 4 1 |
| 900 | 898 | 1000 | 1080 | 45 | 18 | M34 90 ? 90 45 18 4 1 |
| 1000 | 997 | 1100 | 1180 | 44 | 18 | M34 10 ? 10 44 18 4 1 |
| 1100 | 1095 | 1200 | 1280 | 45 | 20 | M34 11 ? 11 45 20 4 1 |
| 1200 | 1195 | 1300 | 1380 | 45 | 20 | M34 12 ? 12 45 20 4 1 |

# Model M54 Round Cast Iron Hinged Manhole Covers with Square Frame - Double Seal

## Kiểu M54 Nắp Tròn Hố ga bằng Gang - Khung Vuông - 2 Đệm kín có Bản lề

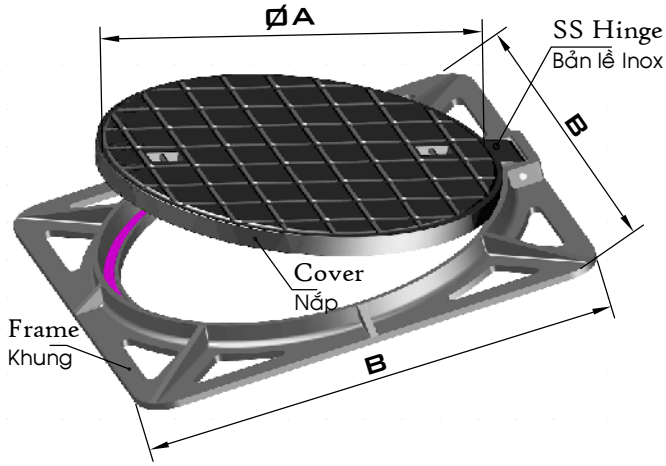


| Load Class Mức Tải | | | Load Tải Trọng (T) | Test Load Tải Trọng Thử (T) |
|---|---|---|---|---|
| L | Light | Nhẹ | 1.5 | 5.0 |
| M | Medium | Trung bình | 5.0 | 12.5 |
| H | Heavy | Nặng | 6.5 | 25.0 |
| V | Very Heavy | Rất Nặng | 11.0 | 40.0 |

Tolerance: ±3%
Dung sai: ±3%

Code Format
Qui ước Mã số

| | D | Load Class Mức Tải | D | H | T | | |
|---|---|---|---|---|---|---|---|
| M54 | 60 | L | 60 | 42 | 16 | 4 | 1 |

| ØD | ØW | ØA | B | H | T | Code | Mã số |
|---|---|---|---|---|---|---|---|
| 450 | 448 | 530 | 620 | 40 | 14 | M54 45 | ? 45 40 14 4 1 |
| 500 | 498 | 600 | 700 | 40 | 15 | M54 50 | ? 50 40 15 4 1 |
| 550 | 547 | 660 | 730 | 42 | 15 | M54 55 | ? 55 42 15 4 1 |
| 600 | 580 | 695 | 780 | 44 | 16 | M54 60 | ? 60 44 16 4 1 |
| 650 | 645 | 760 | 830 | 42 | 16 | M54 65 | ? 65 42 16 4 1 |
| 700 | 697 | 810 | 880 | 41 | 15 | M54 70 | ? 70 41 15 4 1 |
| 800 | 798 | 900 | 980 | 44 | 18 | M54 80 | ? 80 44 18 4 1 |
| 900 | 898 | 1020 | 1080 | 45 | 18 | M54 90 | ? 90 45 18 4 1 |
| 1000 | 997 | 1120 | 1180 | 44 | 18 | M54 10 | ? 10 44 18 4 1 |
| 1100 | 1095 | 1220 | 1280 | 45 | 20 | M54 11 | ? 11 45 20 4 1 |
| 1200 | 1195 | 1320 | 1380 | 45 | 20 | M54 12 | ? 12 45 20 4 1 |

Load Class
L/M/H/V
Cấp Tải trọng
L/M/H/V

# Model M2R Rectangular Cast Iron Manhole Covers

## Kiểu M2R Nắp Hố ga Chữ nhật bằng Gang

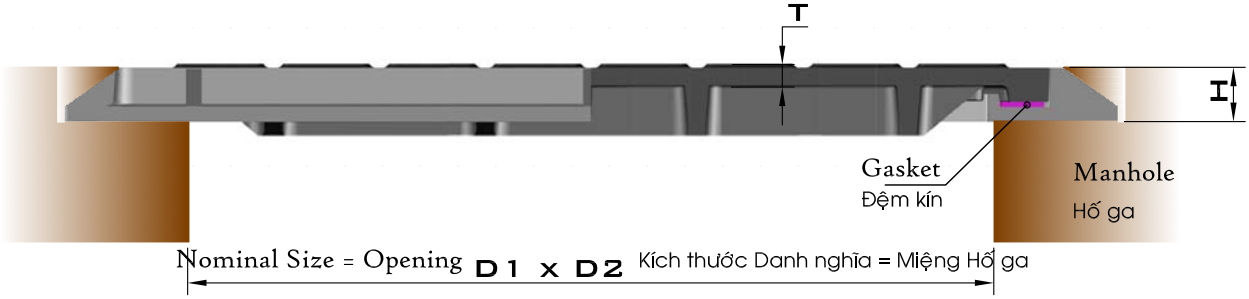


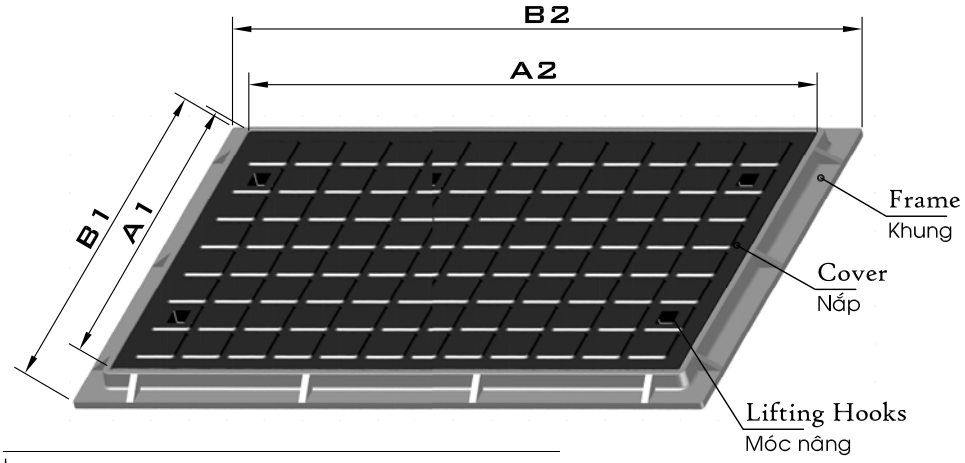


| Load Class Mức Tải | | | Load Tải Trọng | Test Load Tải Trọng Thử | |
|---|---|---|---|---|---|
| L | Light | Nhẹ | 1.5 | 5.0 | T |
| M | Medium | Trung bình | 5.0 | 12.5 | T |
| H | Heavy | Nặng | 6.5 | 25.0 | T |
| V | Very Heavy | Rất Nặng | 11.0 | 40.0 | T |

Code Format
Qui ước Mã số

| | D1 | Load Class Mức Tải | D2 | H | T | | |
|---|---|---|---|---|---|---|---|
| M2R | 60 | L | 80 | 42 | 16 | 0 | 1 |

Tolerance: ±3% Dung sai: ±3%

| D1xD2 | A1 | A2 | B1 | B2 | H | T | Code Mã số |
|---|---|---|---|---|---|---|---|
| 300x600 | 400 | 700 | 500 | 800 | 40 | 14 | M2R 30 ? 60 40 14 0 1 |
| 400x600 | 500 | 700 | 600 | 800 | 40 | 14 | M2R 40 ? 60 40 14 0 1 |
| 400x800 | 500 | 900 | 600 | 1000 | 40 | 14 | M2R 40 ? 80 40 14 0 1 |
| 500x800 | 600 | 900 | 700 | 1000 | 42 | 15 | M2R 50 ? 80 42 15 0 1 |
| 500x900 | 600 | 1000 | 700 | 1100 | 42 | 15 | M2R 50 ? 90 42 15 0 1 |
| 600x800 | 700 | 900 | 800 | 1000 | 42 | 16 | M2R 60 ? 80 42 16 0 1 |
| 600x900 | 700 | 1000 | 800 | 1100 | 44 | 16 | M2R 60 ? 90 44 16 0 1 |
| 600x1000 | 700 | 1100 | 800 | 1200 | 44 | 16 | M2R 60 ? 10 44 16 0 1 |
| 600x1100 | 700 | 1200 | 800 | 1300 | 44 | 16 | M2R 60 ? 11 44 16 0 1 |
| 800x1600 | 900 | 1700 | 1000 | 1800 | 45 | 20 | M2R 80 ? 16 45 20 0 1 |
| 1000x1600 | 1100 | 1700 | 1200 | 1800 | 45 | 20 | M2R 10 ? 16 45 20 0 1 |

Load Class
L/M/H/V
Cấp Tải trọng
L/M/H/V

# Model M4R Rectangular Cast Iron Manhole Covers - Double Seal

## Kiểu M4R Nắp Hố ga Chữ nhật bằng Gang - 2 Đệm kín

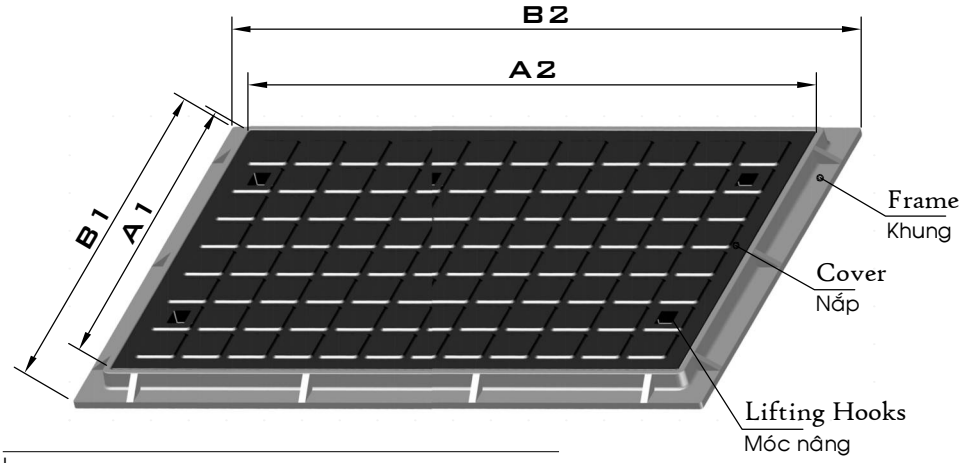


| Load Class Mức Tải | | | Load Tải Trọng | Test Load Tải Trọng Thử | |
|---|---|---|---|---|---|
| L | Light | Nhẹ | 1.5 | 5.0 | T |
| M | Medium | Trung bình | 5.0 | 12.5 | T |
| H | Heavy | Nặng | 6.5 | 25.0 | T |
| V | Very Heavy | Rất Nặng | 11.0 | 40.0 | T |

Code Format
Qui ước Mã số

| | D1 | Load Class Mức Tải | D2 | H | T | | |
|---|---|---|---|---|---|---|---|
| M4R | 60 | L | 80 | 42 | 16 | 0 | 1 |

Tolerance: ±5mm

Dung sai: ±3%

| D1xD2 | A1 | A2 | B1 | B2 | H | T | Code Mã số |
|---|---|---|---|---|---|---|---|
| 300x600 | 400 | 710 | 510 | 810 | 40 | 14 | M4R 30 ? 60 40 14 0 1 |
| 400x600 | 500 | 710 | 610 | 810 | 40 | 14 | M4R 40 ? 60 40 14 0 1 |
| 400x800 | 500 | 910 | 610 | 1010 | 40 | 14 | M4R 40 ? 80 40 14 0 1 |
| 500x800 | 610 | 910 | 710 | 1010 | 42 | 15 | M4R 50 ? 80 42 15 0 1 |
| 600x750 | 710 | 860 | 810 | 960 | 42 | 16 | M4R 60 ? 75 42 16 0 1 |
| 600x800 | 710 | 910 | 810 | 1010 | 42 | 16 | M4R 60 ? 80 42 16 0 1 |
| 600x900 | 710 | 1010 | 810 | 1110 | 44 | 16 | M4R 60 ? 90 44 16 0 1 |
| 600x1000 | 710 | 1110 | 810 | 1210 | 44 | 16 | M4R 60 ? 10 44 16 0 1 |
| 800x1600 | 920 | 1720 | 1020 | 1820 | 45 | 20 | M4R 80 ? 16 45 20 0 1 |
| 1000x1600 | 1120 | 1720 | 1220 | 1820 | 45 | 20 | M4R 10 ? 16 45 20 0 1 |

Load Class
L/M/H/V
Cấp Tải trọng
L/M/H/V

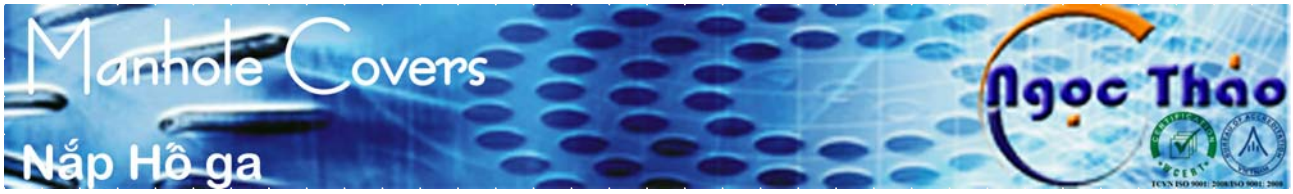


# Model MH Cast Iron Manhole Covers Ø200 - Hinged

## Kiểu MH Nắp Hố ga bằng Gang Ø200 - Có Bản lề

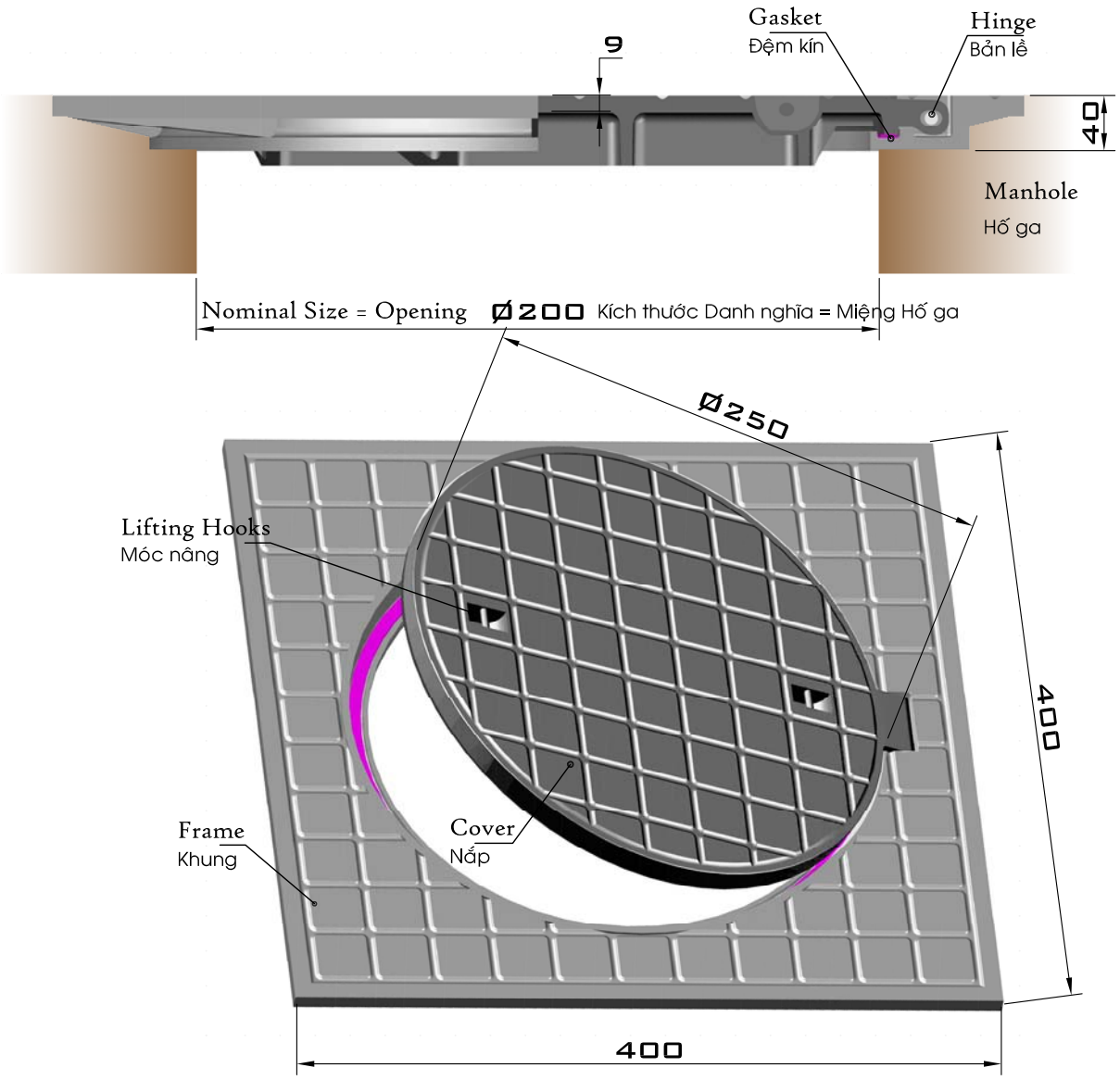


| Load Class<br>Mức Tải | | Test Load<br>Tải trọng Thử<br>(T) | Load<br>Tải trọng<br>(T) | Material | Vật liệu | Code<br>Mã số |
|---|---|---|---|---|---|---|
| Very Heavy Duty | Tải rất Nặng | 40.0 | 11.0 | Ductile Iron | Gang cầu | MH200 V 20400941 |
| Heavy Duty | Tải Nặng | 25.0 | 6.5 | Grey Iron | Gang xám | MH200 H 20400941 |
| Medium Duty | Tải Trung bình | 12.5 | 5.0 | Grey Iron | Gang xám | MH200 M 20400941 |

# Kiểu MV Model

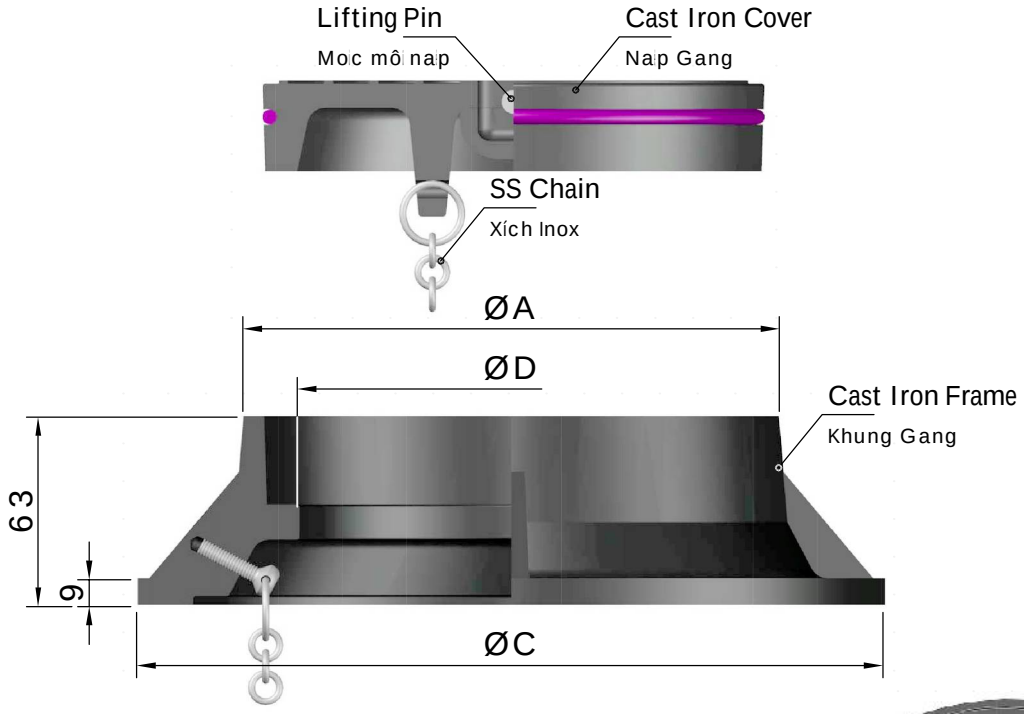

| Nominal Diameter Ñöông kính Danh nghĩa | (in) | ØA (mm) | ØC (mm) | ØD (mm) | Code Mã số |
|---|---|---|---|---|---|
| DN100 | 4 | 153 | 225 | 117 | MV114M 153 R803 1 |
| DN125 | 5 | 180 | 252 | 144 | MV140M 180 R803 1 |
| DN150 | 6 | 207 | 279 | 171 | MV168M 207 R803 1 |
| DN200 | | 243 | 315 | 207 | MV200M 243 R803 1 |
| DN200 | 8 | 261 | 333 | 225 | MV219M 261 R803 1 |
| DN250 | | 297 | 360 | 252 | MV250M 297 R803 1 |
| DN250 | 10 | 315 | 387 | 279 | MV273M 315 R803 1 |

# Model M2T — Manhole Covers + Recessed Tray

## Kiểu M2T — Nắp Hố ga kết hợp Khay Lát Gạch

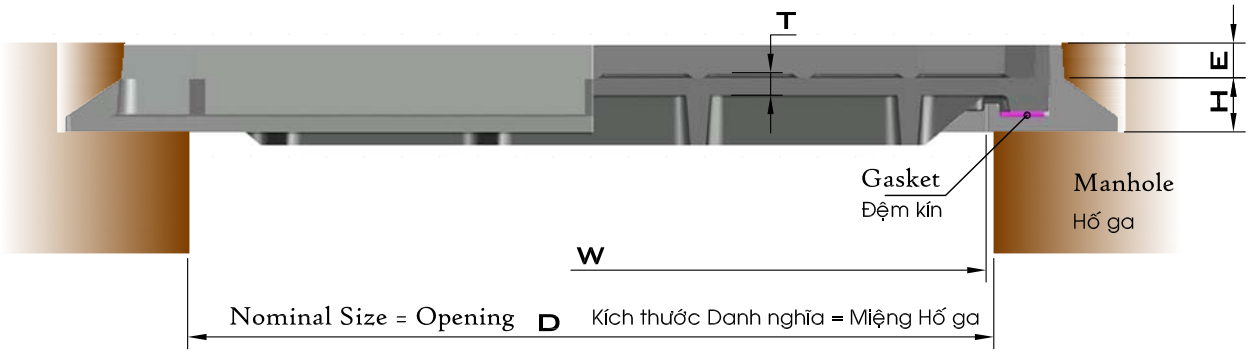


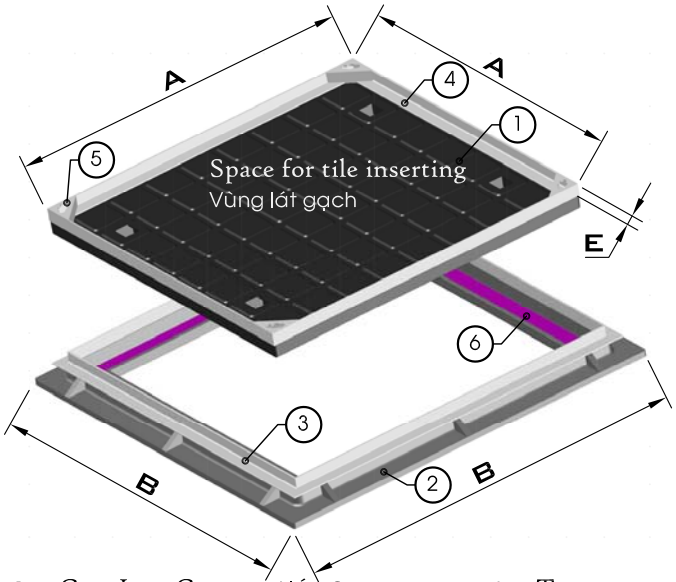


| Load Class Mức Tải | | | Load Tải Trọng Làm việc (T) | Test Load Tải Trọng Thử (T) |
|---|---|---|---|---|
| L | Light | Nhẹ | 1.5 | 5.0 |
| M | Medium | Trung bình | 5.0 | 12.5 |
| H | Heavy | Nặng | 6.5 | 25.0 |
| V | Very Heavy | Rất Nặng | 11.0 | 40.0 |

Tolerance: ±3% — Dung sai: ±3%

Code Format / Qui ước Mã số

| M2T | D | Load Class Mức Tải | D | H | E | 2/3 | 1 |
|---|---|---|---|---|---|---|---|
| | ↓ | ↓ | ↓ | ↓ | ↓ | | |

| | | | | | |
|---|---|---|---|---|---|
| 1 | Cast Iron Cover | Nắp Gang | 4 | Tray | Khay |
| 2 | Cast Iron Frame | Khung Gang | 5 | Lifting Hooks | Móc nâng |
| 3 | Box | Hộp bao | 6 | Gasket | Đệm kín |

**Common Sizes**
Kích thước thông dụng

E = 25/30/40/50/63 mm

| D | W | A | B | H | T | Code | Mã số |
|---|---|---|---|---|---|---|---|
| 400 | 400 | 500 | 580 | 40 | 14 | M2T | 40 ? 40 40 ?? ? 1 |
| 450 | 450 | 550 | 630 | 40 | 14 | M2T | 45 ? 45 40 ?? ? 1 |
| 500 | 500 | 600 | 700 | 40 | 15 | M2T | 50 ? 50 40 ?? ? 1 |
| 550 | 550 | 650 | 750 | 42 | 15 | M2T | 55 ? 55 42 ?? ? 1 |
| 600 | 600 | 700 | 800 | 44 | 16 | M2T | 60 ? 60 44 ?? ? 1 |
| 650 | 650 | 750 | 850 | 42 | 16 | M2T | 65 ? 65 42 ?? ? 1 |
| 700 | 700 | 800 | 900 | 42 | 16 | M2T | 70 ? 70 42 ?? ? 1 |
| 800 | 800 | 900 | 1000 | 44 | 16 | M2T | 80 ? 80 44 ?? ? 1 |
| 900 | 900 | 1000 | 1100 | 45 | 18 | M2T | 90 ? 90 45 ?? ? 1 |

**Load Class L/M/H/V**
Cấp Tải trọng L/M/H/V

**Recessed Depth E**
Chiều Sâu E

**Tray Material**
2 HDG Steel/3 SUS304
Vật liệu Khay
2 Thép nhúng Kẽm/3 Inox 304

www.ngocthaomech.com Email. lethanhlocv@yahoo.com Tel. 09 19 91 91 49

# Model M4T Double-Seal Manhole Covers + Recessed Tray

## Kiểu M4T Nắp Hố ga 2 Đệm kết hợp Khay Lát Gạch

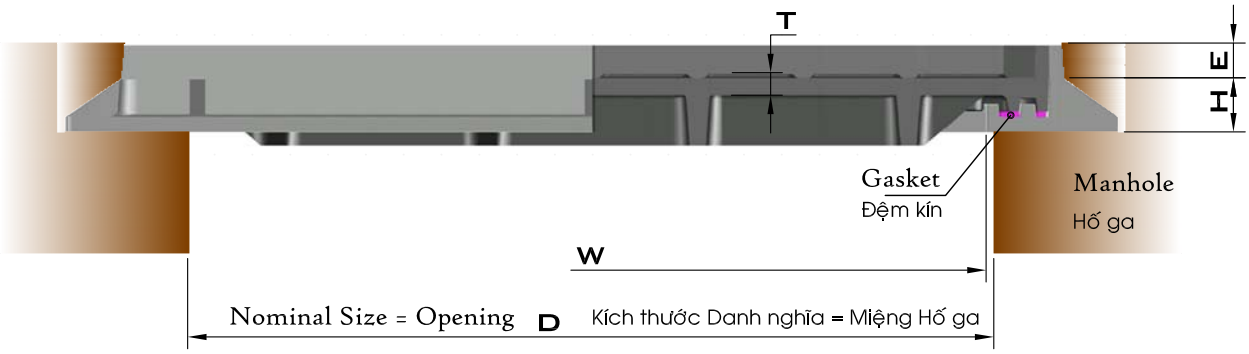


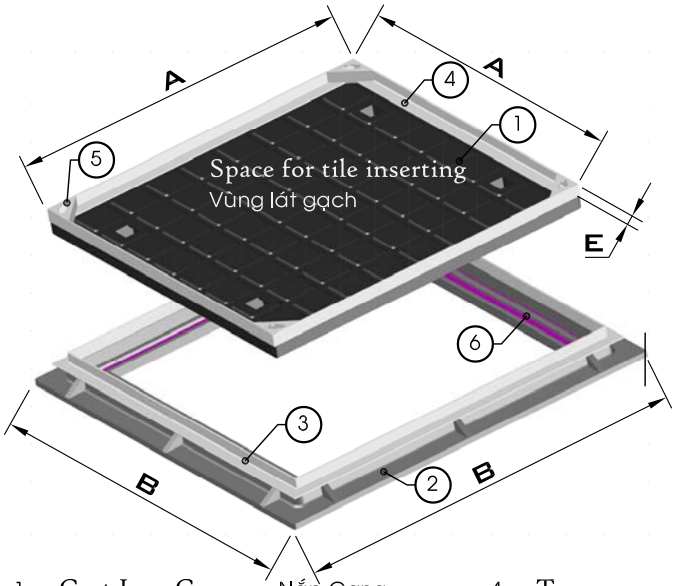


| Load Class Mức Tải | | | Load Tải Trọng Làm việc (T) | Test Load Tải Trọng Thử (T) |
|---|---|---|---|---|
| L | Light | Nhẹ | 1.5 | 5.0 |
| M | Medium | Trung bình | 5.0 | 12.5 |
| H | Heavy | Nặng | 6.5 | 25.0 |
| V | Very Heavy | Rất Nặng | 11.0 | 40.0 |

Tolerance: ±3% Dung sai: ±3%

Code Format
Qui ước Mã số

| | D | Load Class Mức Tải | D | H | E | | |
|---|---|---|---|---|---|---|---|
| M4T | 60 | L | 60 | 44 | 30 | 2/3 | 1 |

| | | | | | |
|---|---|---|---|---|---|
| 1 | Cast Iron Cover | Nắp Gang | 4 | Tray | Khay |
| 2 | Cast Iron Frame | Khung Gang | 5 | Lifting Hooks | Móc nâng |
| 3 | Box | Hộp bao | 6 | Gasket | Đệm kín |

Common Sizes
Kích thước thông dụng

E = 25/30/40/50/63 mm

| D | W | A | B | H | T | Code | Mã số |
|---|---|---|---|---|---|---|---|
| 400 | 400 | 500 | 580 | 40 | 14 | M4T | 40 ? 40 40 ?? ? 1 |
| 450 | 450 | 550 | 630 | 40 | 14 | M4T | 45 ? 45 40 ?? ? 1 |
| 500 | 500 | 600 | 700 | 40 | 15 | M4T | 50 ? 50 40 ?? ? 1 |
| 550 | 550 | 660 | 750 | 42 | 15 | M4T | 55 ? 55 42 ?? ? 1 |
| 600 | 600 | 710 | 800 | 44 | 16 | M4T | 60 ? 60 44 ?? ? 1 |
| 650 | 650 | 760 | 850 | 42 | 16 | M4T | 65 ? 65 42 ?? ? 1 |
| 700 | 700 | 810 | 900 | 42 | 16 | M4T | 70 ? 70 42 ?? ? 1 |
| 800 | 800 | 910 | 1000 | 44 | 16 | M4T | 80 ? 80 44 ?? ? 1 |
| 900 | 900 | 1020 | 1100 | 45 | 18 | M4T | 90 ? 90 45 ?? ? 1 |

Load Class
L/M/H/V
Cấp Tải trọng
L/M/H/V

Recessed Depth E
Chiều Sâu E

Tray Material
2 HDG Steel/3 SUS304
Vật liệu Khay
2 Thép nhúng Kẽm/3 Inox 304

# Model MG Recessed Trays

## Kiểu MG Khay Lát Gạch

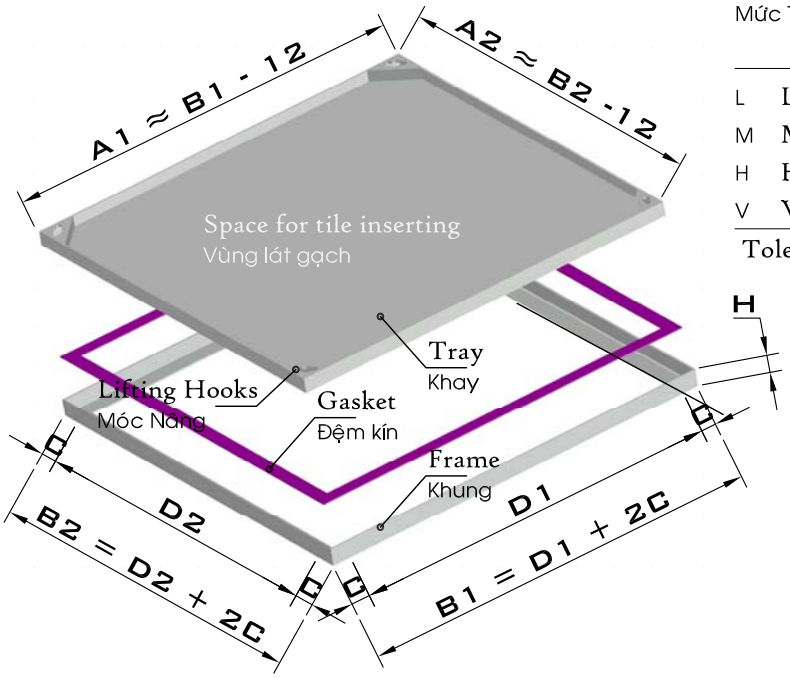


| Load Class | | | Load | Test Load |
|---|---|---|---|---|
| Mức Tải | | Tải Trọng Làm việc | | Tải Trọng Thử |
| | | | (T) | (T) |
| L | Light | Nhẹ | 1.5 | 5.0 |
| M | Medium | Trung bình | 5.0 | 12.5 |
| H | Heavy | Nặng | 6.5 | 25.0 |
| V | Very Heavy | Rất Nặng | 11.0 | 40.0 |

Tolerance: ±3% Dung sai: ±3%

**Common Sizes**

| | Kích thước thông dụng | |
|---|---|---|
| C | = 30/40/50 | mm |
| D1/D2 | = 450/600/800 | mm |
| H | = 30/40/50/63/75 | mm |

**Material**

| | | Vật liệu |
|---|---|---|
| 2 | HDG Steel | Thép nhúng kẽm |
| 3 | 304 Stainless Steel | Inox 304 |
| 4 | 316 Stainless Steel | Inox 316 |

**Code Format**

Qui ước ghi Mã số

| | | | | | | | |
|---|---|---|---|---|---|---|---|
| | | (cm) | Load Class | (cm) | (mm) | (mm) | Material |
| | | D1 | | D2 | H | C | |
| MG0 | xx | x | | xx | xx | xx | 0 | 2/3 |

Rộng-mm; Mức Tải; Dài-cm; Cao-mm; Biên C-mm; Vật liệu

Example: MG0 45 M 60 75 50 0 2

is the code of HDG steel Tray, 75mm high, medium duty, for manhole 450x600mm opening (Frame of 550x700x75mm and tray about 538x688mm).

Ví dụ: MG0 45 M 60 75 50 0 2

là Mã số của Khay lát gạch, tải TB, bằng thép nhúng kẽm, cao 75mm, dùng cho hố ga 450x600mm. (Kích thước Khung 550x700x75mm, Khay khoảng 538x688mm).

# Model MT Recessed Trays
## Kiểu MT Khay Lát Gạch

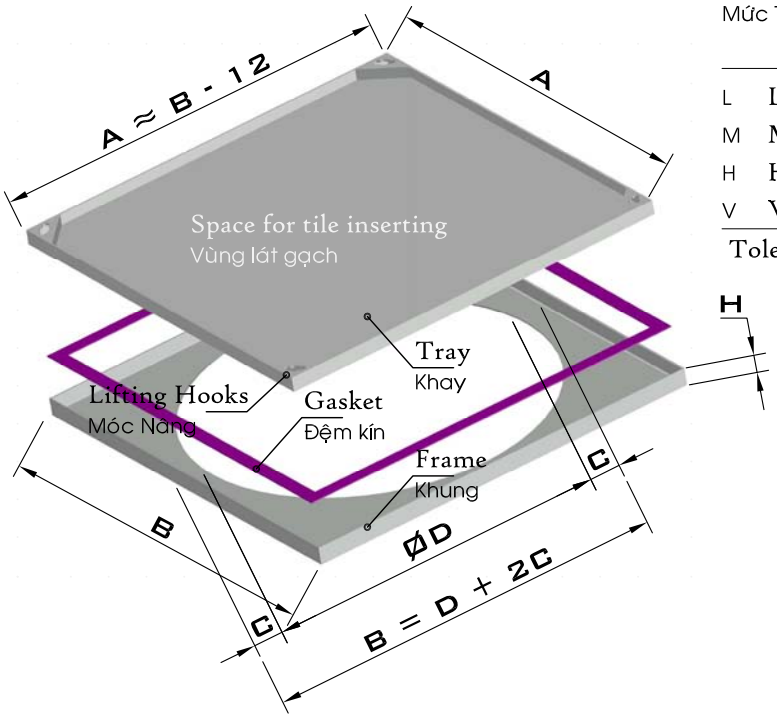


| Load Class Mức Tải | | | Load Tải Trọng Làm việc (T) | Test Load Tải Trọng Thử (T) |
|---|---|---|---|---|
| L | Light | Nhẹ | 1.5 | 5.0 |
| M | Medium | Trung bình | 5.0 | 12.5 |
| H | Heavy | Nặng | 6.5 | 25.0 |
| V | Very Heavy | Rất Nặng | 11.0 | 40.0 |

Tolerance: ±3% Dung sai: ±3%

**Common Sizes**
Kích thước thông dụng

| | | | |
|---|---|---|---|
| C | = | 30/40/50 | mm |
| D1/D2 | = | 450/600/800 | mm |
| H | = | 30/40/50/63/75 | mm |

**Material**
Vật liệu

| | | |
|---|---|---|
| 2 | HDG Steel | Thép nhúng kẽm |
| 3 | 304 Stainless Steel | Inox 304 |
| 4 | 316 Stainless Steel | Inox 316 |

**Code Format**
Qui ước ghi Mã số

| MT0 | xx | x | xx | xx | xx | 0 | 2/3 |
|---|---|---|---|---|---|---|---|
| | D (cm) | Load Class | D (cm) | H (mm) | C (mm) | | Material |

- D (cm): Miệng hố ga-mm
- Load Class: Mức Tải
- D (cm): Miệng hố ga-mm
- H (mm): Cao-mm
- C (mm): Biên C-mm
- Material: Vật liệu

Example: MT0 60 L 60 50 40 0 2
is the code of HDG steel Tray, 50mm high, light duty, for manhole 600x600mm opening (Frame of 680x680x50mm and Tray about 668x668mm).

Ví dụ: MT0 60 L 60 50 40 0 2
là Mã số của Khay lát gạch, tải nhẹ, bằng thép nhúng kẽm, cao 50mm, dùng cho hố ga 600x600mm.
(Kích thước Khung 680x680x50mm, Khay khoảng 668x668mm).

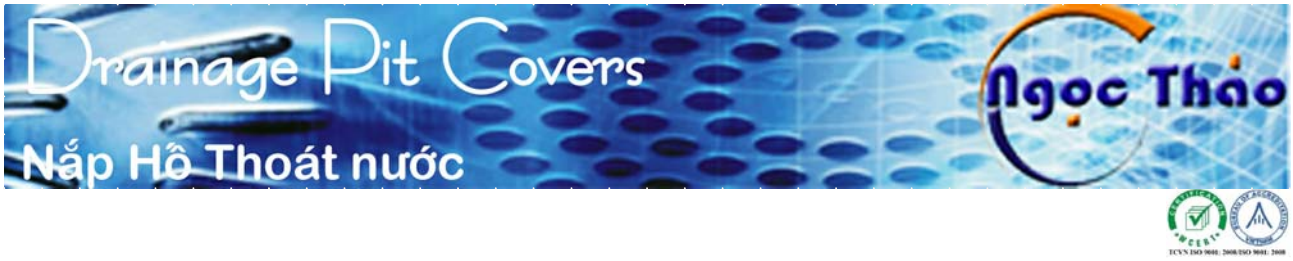


# Model G1 Square Cast Iron Drainage Pit Covers with HDG Steel Frame

## Kiểu G1 Nắp Vuông Hố Thoát nước bằng Gang - Khung Thép nhúng Kẽm

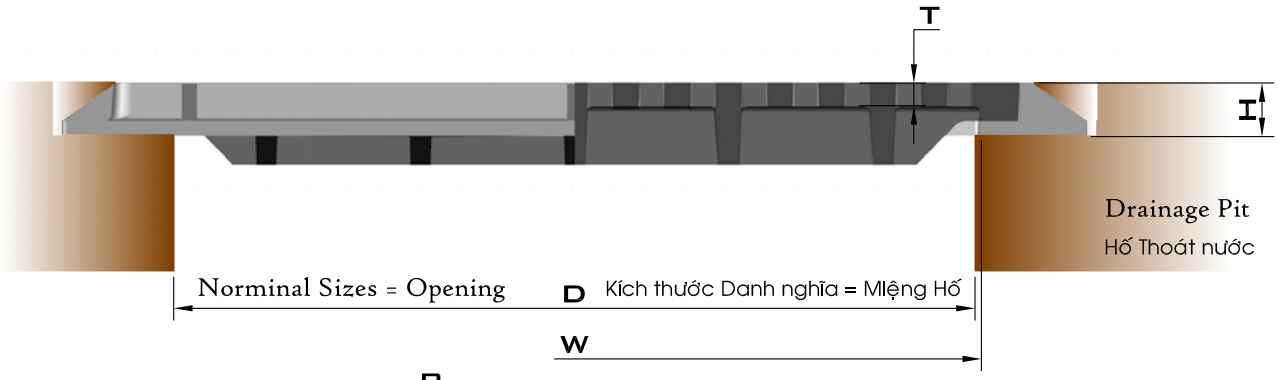


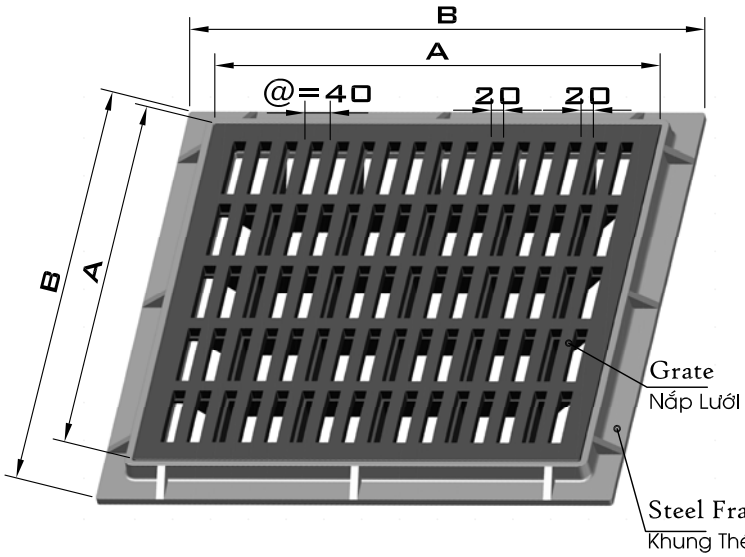


| Load Class Mức Tải | | | Load Tải Trọng (T) | Test Load Tải Trọng Thử (T) |
|---|---|---|---|---|
| L | Light | Nhẹ | 1.5 | 5.0 |
| M | Medium | Trung bình | 5.0 | 12.5 |
| H | Heavy | Nặng | 6.5 | 25.0 |
| V | Very Heavy | Rất Nặng | 11.0 | 40.0 |

Tolerance: ±3%

Dung sai: ±3%

Code Format

Qui ước Mã số

| | | Load Class Mức Tải | | | | | |
|---|---|---|---|---|---|---|---|
| | D | | D | H | T | | |
| G10 | 60 | L | 60 | 57 | 18 | 0 | B |

| D | W | A | B | H | T | Code | Mã số |
|---|---|---|---|---|---|---|---|
| 400 | 420 | 500 | 530 | 40 | 15 | G10 40 | ? 40 40 15 0 B |
| 450 | 470 | 550 | 580 | 40 | 15 | G10 45 | ? 45 40 15 0 B |
| 500 | 520 | 600 | 650 | 48 | 16 | G10 50 | ? 50 48 16 0 B |
| 550 | 570 | 650 | 700 | 48 | 16 | G10 55 | ? 55 48 16 0 B |
| 600 | 620 | 700 | 750 | 50 | 18 | G10 60 | ? 60 50 18 0 B |
| 650 | 670 | 750 | 800 | 50 | 18 | G10 65 | ? 65 50 18 0 B |
| 700 | 720 | 800 | 850 | 50 | 20 | G10 70 | ? 70 50 20 0 B |
| 800 | 820 | 900 | 950 | 50 | 20 | G10 80 | ? 80 50 20 0 B |
| 900 | 920 | 1000 | 1050 | 50 | 22 | G10 90 | ? 90 50 22 0 B |
| 1000 | 1020 | 1100 | 1150 | 50 | 22 | G10 10 | ? 10 50 22 0 B |
| 1100 | 1120 | 1200 | 1250 | 50 | 24 | G10 11 | ? 11 50 24 0 B |
| 1200 | 1220 | 1300 | 1350 | 50 | 24 | G10 12 | ? 12 50 24 0 B |

Load Class L/M/H/V

Cấp Tải trọng L/M/H/V

# Model G2 Square Cast Iron Drainage Pit Covers
## Kiểu G2 Nắp Vuông Hố Thoát nước bằng Gang

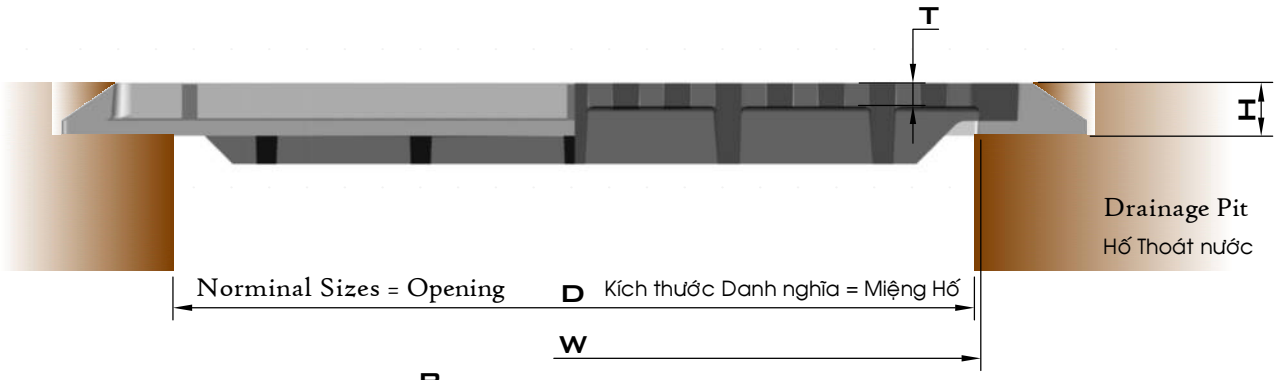


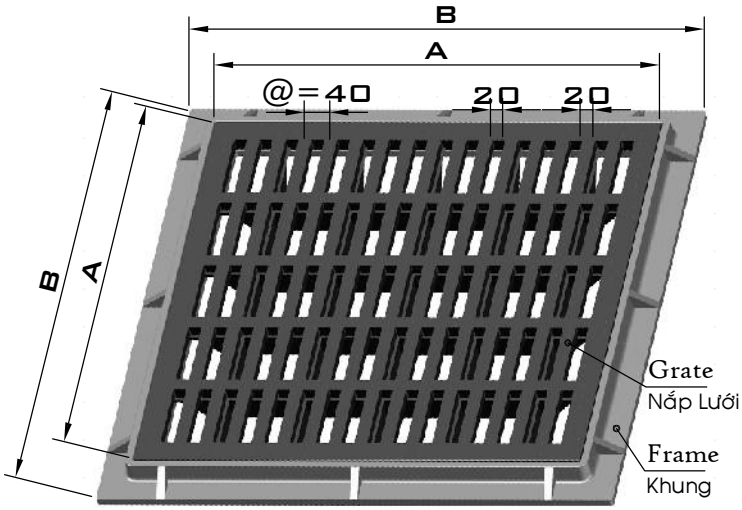


| Load Class Mức Tải | | | Load Tải Trọng (T) | Test Load Tải Trọng Thử (T) |
|---|---|---|---|---|
| L | Light | Nhẹ | 1.5 | 5.0 |
| M | Medium | Trung bình | 5.0 | 12.5 |
| H | Heavy | Nặng | 6.5 | 25.0 |
| V | Very Heavy | Rất Nặng | 11.0 | 40.0 |

Tolerance: ±3%
Dung sai: ±3%

Code Format
Qui ước Mã số

| | D | Load Class Mức Tải | D | H | T | | |
|---|---|---|---|---|---|---|---|
| G20 | 60 | L | 60 | 57 | 18 | 0 | 1 |

| D | W | A | B | H | T | Code Mã số | | | | | | |
|---|---|---|---|---|---|---|---|---|---|---|---|---|
| 400 | 420 | 500 | 580 | 46 | 15 | G20 40 | ? | 40 | 46 | 15 | 0 | 1 |
| 450 | 470 | 550 | 630 | 46 | 15 | G20 45 | ? | 45 | 46 | 15 | 0 | 1 |
| 500 | 520 | 600 | 700 | 55 | 16 | G20 50 | ? | 50 | 55 | 16 | 0 | 1 |
| 550 | 570 | 650 | 750 | 55 | 16 | G20 55 | ? | 55 | 55 | 16 | 0 | 1 |
| 600 | 620 | 700 | 800 | 57 | 18 | G20 60 | ? | 60 | 57 | 18 | 0 | 1 |
| 650 | 670 | 750 | 850 | 57 | 18 | G20 65 | ? | 65 | 57 | 18 | 0 | 1 |
| 700 | 720 | 800 | 900 | 57 | 20 | G20 70 | ? | 70 | 57 | 20 | 0 | 1 |
| 800 | 820 | 900 | 1000 | 57 | 20 | G20 80 | ? | 80 | 57 | 20 | 0 | 1 |
| 900 | 920 | 1000 | 1100 | 57 | 22 | G20 90 | ? | 90 | 57 | 22 | 0 | 1 |
| 1000 | 1020 | 1100 | 1200 | 57 | 22 | G20 10 | ? | 10 | 57 | 22 | 0 | 1 |
| 1100 | 1120 | 1200 | 1300 | 57 | 24 | G20 11 | ? | 11 | 57 | 24 | 0 | 1 |
| 1200 | 1220 | 1300 | 1400 | 57 | 24 | G20 12 | ? | 12 | 57 | 24 | 0 | 1 |

Load Class
L/M/H/V
Cấp Tải trọng
L/M/H/V

# Model G3 Round Cast Iron Drainage Pit Covers with Square Frame
## Kiểu G3 Nắp Tròn Hố Thoát nước bằng Gang - Khung Vuông

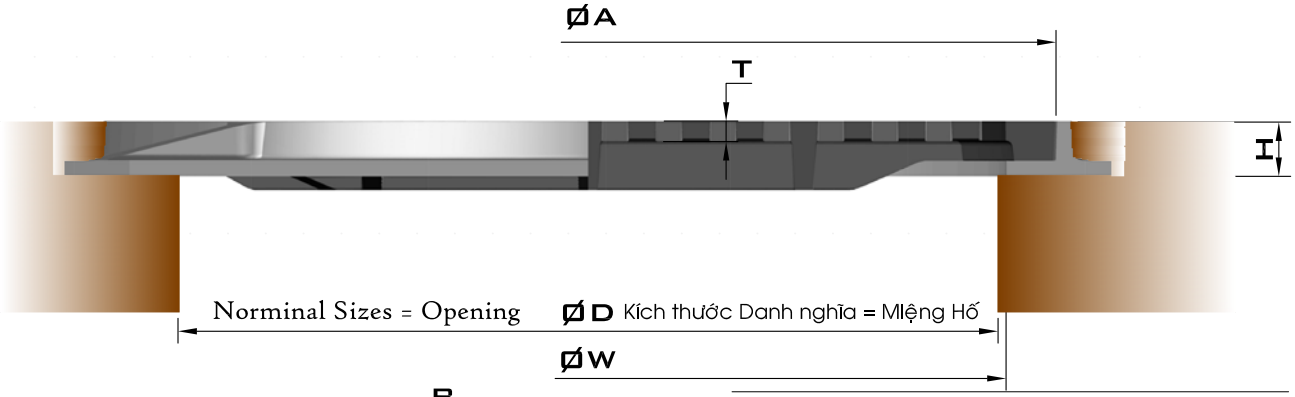


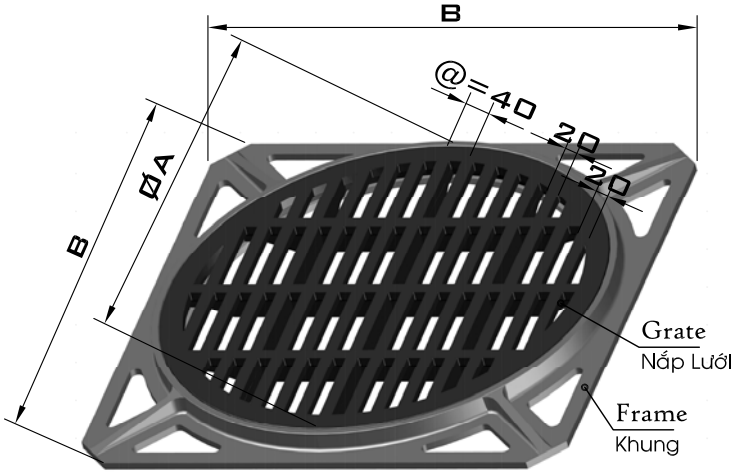


| Load Class Mức Tải | | | Load Tải Trọng (T) | Test Load Tải Trọng Thử (T) |
|---|---|---|---|---|
| L | Light | Nhẹ | 1.5 | 5.0 |
| M | Medium | Trung bình | 5.0 | 12.5 |
| H | Heavy | Nặng | 6.5 | 25.0 |
| V | Very Heavy | Rất Nặng | 11.0 | 40.0 |

Tolerance: ±3%
Dung sai: ±3%

Code Format
Qui ước Mã số

| | D | Load Class Mức Tải | D | H | T | | |
|---|---|---|---|---|---|---|---|
| G30 | 60 | L | 60 | 57 | 18 | 0 | 1 |

| ØD | ØW | ØA | B | H | T | Code | Mã số |
|---|---|---|---|---|---|---|---|
| 400 | 420 | 470 | 520 | 46 | 15 | G30 40 | ? 40 46 15 0 1 |
| 450 | 470 | 525 | 620 | 46 | 15 | G30 45 | ? 45 46 15 0 1 |
| 500 | 500 | 600 | 700 | 38 | 18 | G30 50 | ? 50 38 18 0 1 |
| 550 | 570 | 650 | 730 | 55 | 16 | G30 55 | ? 55 55 16 0 1 |
| 600 | 620 | 700 | 780 | 57 | 18 | G30 60 | ? 60 57 18 0 1 |
| 650 | 670 | 750 | 830 | 57 | 18 | G30 65 | ? 65 57 18 0 1 |
| 700 | 720 | 800 | 880 | 57 | 20 | G30 70 | ? 70 57 20 0 1 |
| 800 | 820 | 900 | 980 | 57 | 20 | G30 80 | ? 80 57 20 0 1 |
| 900 | 920 | 1000 | 1080 | 57 | 22 | G30 90 | ? 90 57 22 0 1 |
| 1000 | 1020 | 1100 | 1180 | 57 | 22 | G30 10 | ? 10 57 22 0 1 |
| 1100 | 1120 | 1200 | 1280 | 57 | 24 | G30 11 | ? 11 57 24 0 1 |
| 1200 | 1220 | 1300 | 1380 | 57 | 24 | G30 12 | ? 12 57 24 0 1 |

Load Class
L/M/H/V
Cấp Tải trọng
L/M/H/V

# Model G4 Round Cast Iron Drainage Pit Covers with Round Frame

## Kiểu G4 Nắp Tròn Hố Thoát nước bằng Gang - Khung Tròn

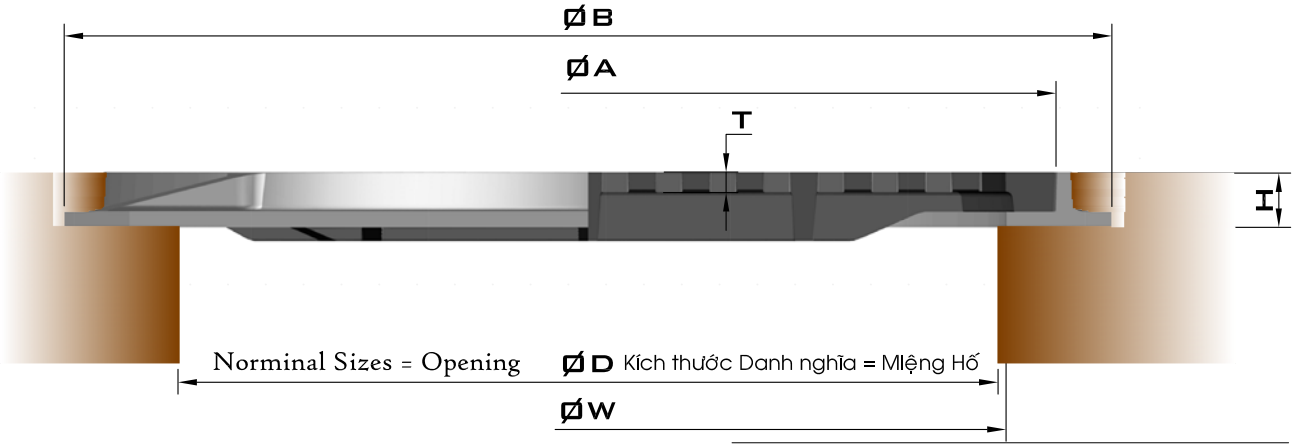


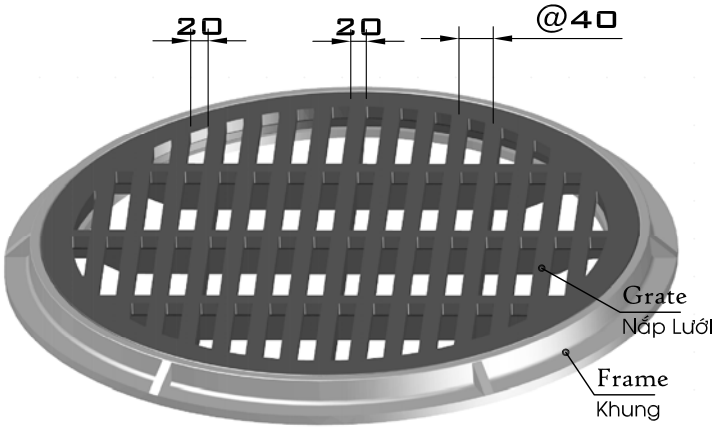


| Load Class Mức Tải | | | Load Tải Trọng (T) | Test Load Tải Trọng Thử (T) |
|---|---|---|---|---|
| L | Light | Nhẹ | 1.5 | 5.0 |
| M | Medium | Trung bình | 5.0 | 12.5 |
| H | Heavy | Nặng | 6.5 | 25.0 |
| V | Very Heavy | Rất Nặng | 11.0 | 40.0 |

Tolerance: ±3%

Dung sai: ±3%

Code Format

Qui ước Mã số

| | D | Load Class Mức Tải | D | H | T | | |
|---|---|---|---|---|---|---|---|
| G40 | 60 | L | 60 | 57 | 18 | 0 | 1 |

| ØD | ØW | ØA | ØB | H | T | Code | Mã số |
|---|---|---|---|---|---|---|---|
| 400 | 420 | 470 | 520 | 46 | 15 | G40 40 | ? 40 46 15 0 1 |
| 450 | 470 | 525 | 620 | 46 | 15 | G40 45 | ? 45 46 15 0 1 |
| 500 | 520 | 600 | 680 | 55 | 16 | G40 50 | ? 50 55 16 0 1 |
| 550 | 570 | 650 | 730 | 55 | 16 | G40 55 | ? 55 55 16 0 1 |
| 600 | 620 | 700 | 780 | 57 | 18 | G40 60 | ? 60 57 18 0 1 |
| 650 | 670 | 750 | 830 | 57 | 18 | G40 65 | ? 65 57 18 0 1 |
| 700 | 720 | 800 | 880 | 57 | 20 | G40 70 | ? 70 57 20 0 1 |
| 800 | 820 | 900 | 980 | 57 | 20 | G40 80 | ? 80 57 20 0 1 |
| 900 | 920 | 1000 | 1080 | 57 | 22 | G40 90 | ? 90 57 22 0 1 |
| 1000 | 1020 | 1100 | 1180 | 57 | 22 | G40 10 | ? 10 57 22 0 1 |
| 1100 | 1120 | 1200 | 1280 | 57 | 24 | G40 11 | ? 11 57 24 0 1 |
| 1200 | 1220 | 1300 | 1380 | 57 | 24 | G40 12 | ? 12 57 24 0 1 |

Load Class L/M/H/V

Cấp Tải trọng L/M/H/V

# Model G5 Cast Iron Trench Covers
## Kiểu G5 Vỉ Mương Thoát nước bằng Gang

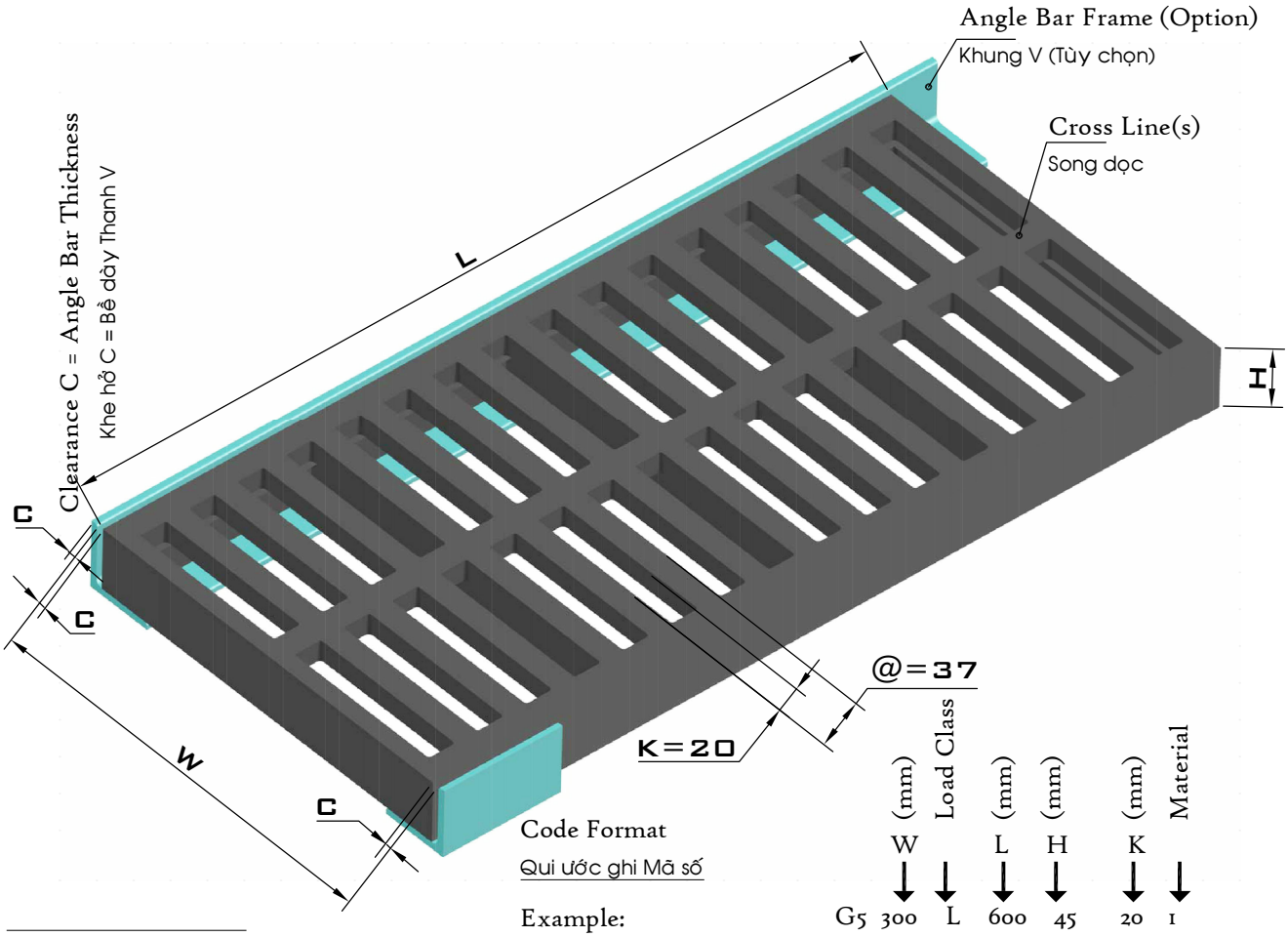


Code Format
Qui ước ghi Mã số

| | W (mm) | Load Class | L (mm) | H (mm) | K (mm) | Material |
|---|---|---|---|---|---|---|
| G5 | 300 | L | 600 | 45 | 20 | 1 |

Example:

Cast Iron Grate 300Wide x 600Long x 45mmHigh, Light Duty (& Slot Width of 20mm)

Ví dụ: Vỉ mương Gang Rộng 300 x Dài 600 x Cao 45mm
Tải Nhẹ (& Bề rộng rãnh 20mm)

G5 300 L 600 45 20 1

Rộng-mm
Mức Tải
Dài-mm
Cao-mm
Rãnh-mm
Vật liệu gang

**Common Sizes**
Kích thước thông dụng

| | | | |
|---|---|---|---|
| L | = | 60/80 | cm |
| H | = | 45/36 | mm |
| T | = | 16/18/20 | mm |
| @ | = | 37/40 | mm |
| V50x50x5/V40x40x4 mm | | | |

**Tolerance:** ±3%
Dung sai: ±3%

| Load Class | | Mức Tải | Load Tải Trọng (T) | Test Load Tải Trọng Thử (T) | Material Vật liệu Iron | |
|---|---|---|---|---|---|---|
| L | Light | Nhẹ | 1.5 | 5.0 | Grey Iron | Gang Xám |
| M | Medium | Trung bình | 5.0 | 12.5 | Grey Iron | Gang Xám |
| H | Heavy | Nặng | 6.5 | 25.0 | Ductile Iron | Gang Cầu |
| V | Very Heavy | Rất Nặng | 11.0 | 40.0 | Ductile Iron | Gang Cầu |

# Kiểu G6 Model

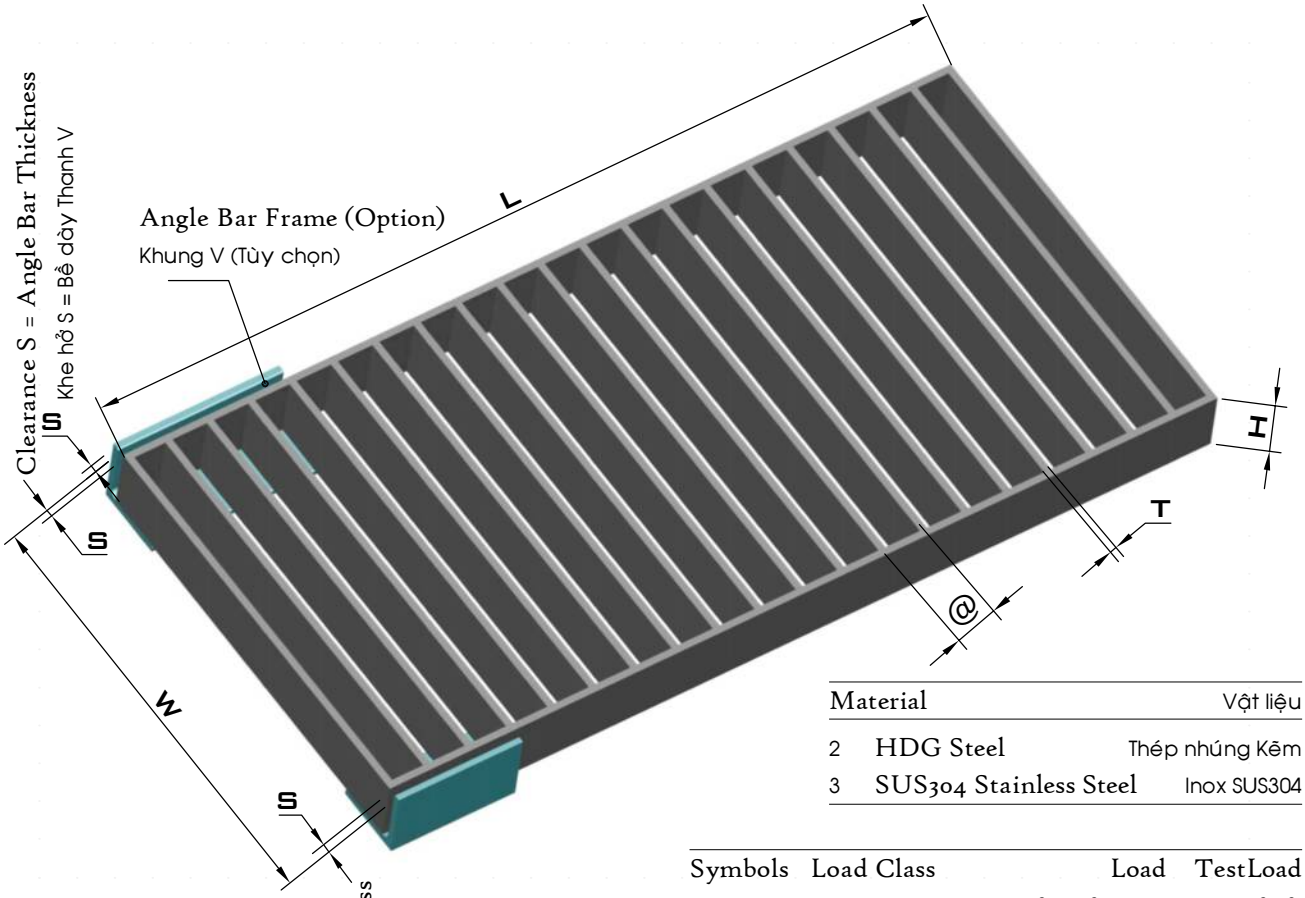


| Material | Vật liệu |
|---|---|
| 2 HDG Steel | Thép nhúng Kẽm |
| 3 SUS304 Stainless Steel | Inox SUS304 |

| Symbols Ký hiệu | Load Class | Mức Tải | Load Tải trọng | TestLoad Thử tải |
|---|---|---|---|---|
| L | Light | Nhẹ | 1.5 T | 5.0 T |
| M | Medium | Trung bình | 5.0 T | 12.5 T |
| H | Heavy | Nặng | 6.5 T | 25.0 T |
| V | Very Heavy | Rất Nặng | 11.0 T | 40.0 T |

Tolerance: ±3% Dung sai: ±3%

Code Format
Qui ước ghi Mã số

| | W (mm) | Load Class | L (cm) | H (mm) | T (mm) | @ (mm) | Material |
|---|---|---|---|---|---|---|---|
| G6 | xxx | x | xx | xx | x | xx | 2/3 |
| | Rộng-mm | Mức Tải | Dài-cm | Cao-mm | Bề dày-mm | Bước-mm | Vật liệu |

Example: G6 300 M 60 45 4 30 2
for Medium Duty Grate 300mmWide x 60cmLong x 45mmHigh,
made by HDG Steel Flat Bar 4mm Thick and Pitch of 30mm

Ví dụ: G6 300 M 60 45 4 30 2
là Mã số của Vỉ mương Rộng 300mm, Dài 60cm, Cao 45mm
bằng Thép nhúng kẽm nóng dày 4mm, Bước 30mm, chịu Tải Trung bình

| Common Sizes Kích thước thông dụng | | | |
|---|---|---|---|
| w | = | 20/24/30/40 | cm |
| L | = | 60/80 | cm |
| H | = | 45/36 | mm |
| T | = | 3/4/5 | mm |
| @ | = | 30/40 | mm |
| V50x50x5/V40x40x4 | | | mm |

# Kiểu GA Model

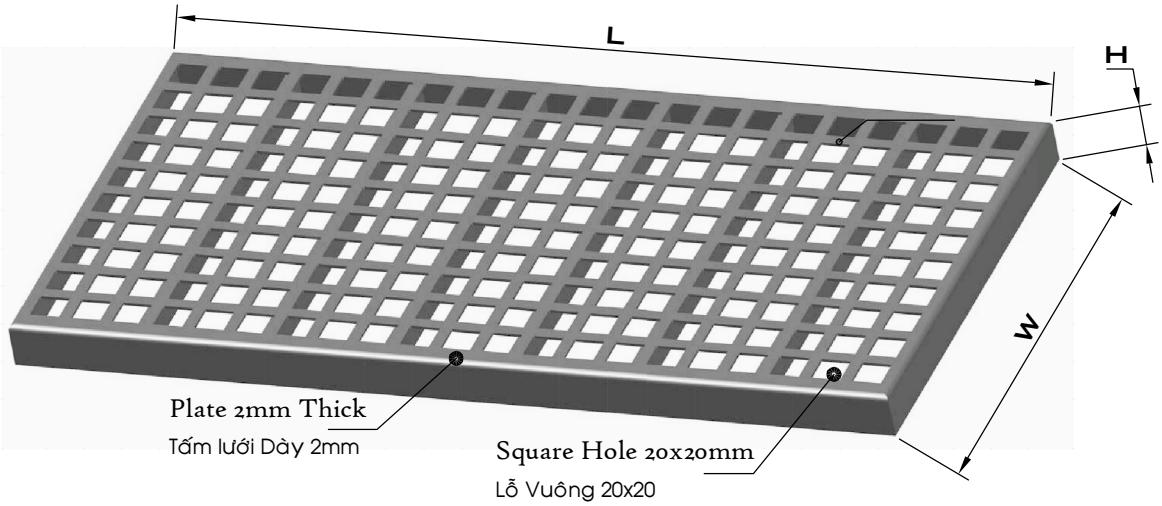


| Material | | Vật liệu |
|---|---|---|
| 2 | HDG Steel | Thép nhúng Kẽm |
| 3 | SUS304 Stainless Steel | Inox SUS304 |
| 4 | SUS316 Stainless Steel | Inox SUS316 |

| Symbols Ký hiệu | Load Class | Mức Tải | Load Tải trọng | TestLoad Thử tải |
|---|---|---|---|---|
| L | Light | Nhẹ | 1.5 T | 5.0 T |
| M | Medium | Trung bình | 5.0 T | 12.5 T |
| H | Heavy | Nặng | 6.5 T | 25.0 T |
| V | Very Heavy | Rất Nặng | 11.0 T | 40.0 T |

Tolerance: ±3% Dung sai: ±3%

Code Format
Qui ước ghi Mã số

| | | | | | | |
|---|---|---|---|---|---|---|
| | (mm) | Load Class | (cm) | (mm) | | Material |
| | W | | L | E | | |
| GA | xxx | x | xx | xx | 228 | 2/3 |

Rộng-mm
Mức Tải
Dài-cm
Cao-mm
Vật liệu

Example: GA 240 L 60 27 228 3
for Light Duty Grate 240mmWide x 600mmLong x 27mmHigh,
made by SUS304 Stainless Steel Plate 2mm Thick
with Square Punched Holes 20mm

| Common Sizes Kích thước thông dụng | | | |
|---|---|---|---|
| w | = | 20/24/30/40 | cm |
| L | = | 60/80 | cm |
| E | = | 36/27/22 | mm |

Ví dụ: GA 24 L 60 27 228 3
là Mã số của Vỉ mương Rộng 240mm, Dài 600mm, Cao 27mm
bằng Inox 304 dày 2mm, Đột lỗ vuông 20x20mm, chịu Tải Nhẹ

# Kiểu GF Model

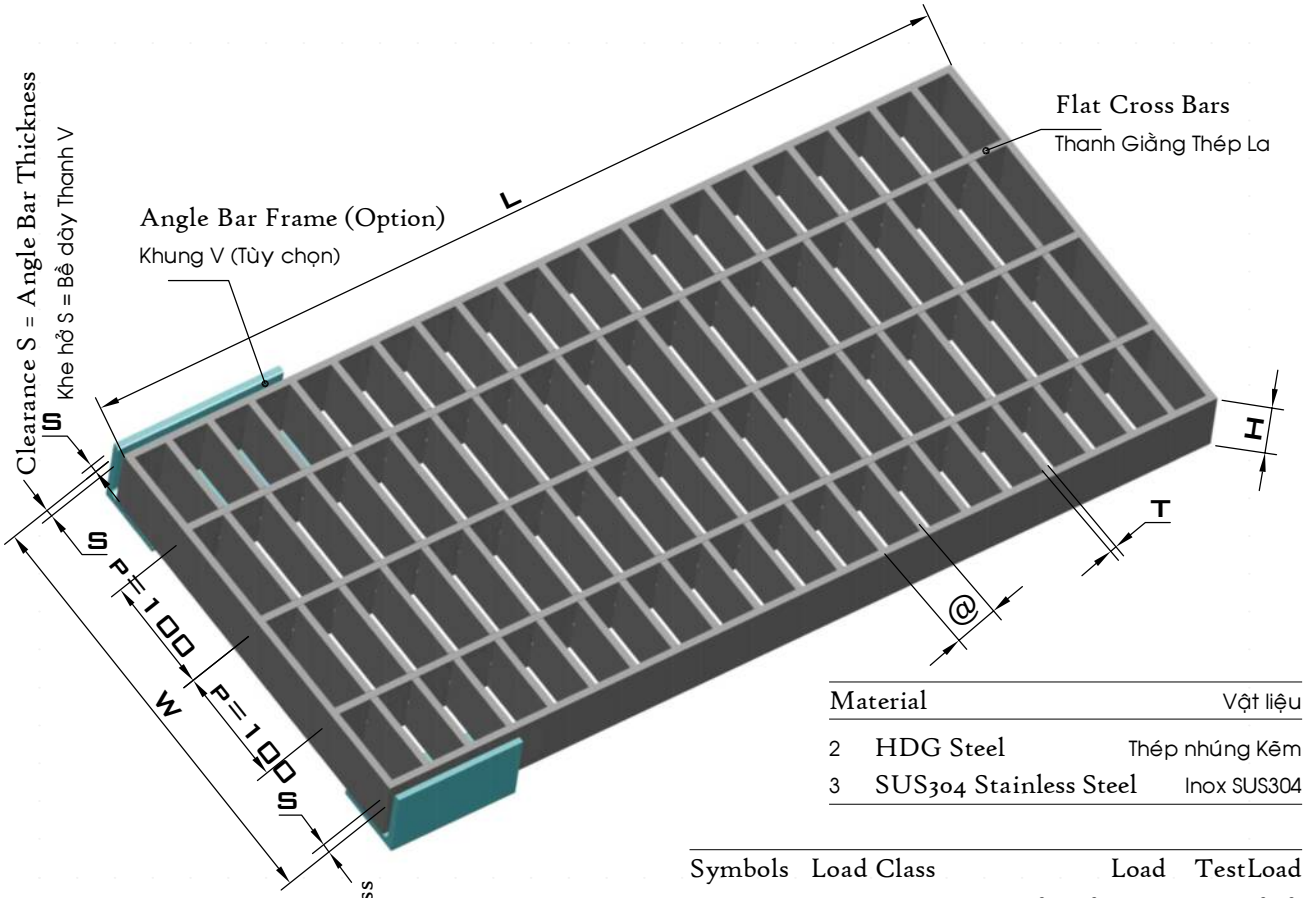


| Material | Vật liệu |
|---|---|
| 2 HDG Steel | Thép nhúng Kẽm |
| 3 SUS304 Stainless Steel | Inox SUS304 |

| Symbols Ký hiệu | Load Class | Mức Tải | Load Tải trọng | TestLoad Thử tải |
|---|---|---|---|---|
| L | Light | Nhẹ | 1.5 T | 5.0 T |
| M | Medium | Trung bình | 5.0 T | 12.5 T |
| H | Heavy | Nặng | 6.5 T | 25.0 T |
| V | Very Heavy | Rất Nặng | 11.0 T | 40.0 T |

Tolerance: ±3% Dung sai: ±3%

Code Format

Qui ước ghi Mã số

| | W (cm) | Load Class | L (cm) | H (mm) | T (mm) | @ (mm) | Material |
|---|---|---|---|---|---|---|---|
| GF0 | xx | x | xx | xx | x | xx | 2/3 |
| | Rộng-cm | Mức Tải | Dài-cm | Cao-mm | Bề dày-mm | Bước-mm | Vật liệu |

Example: GF0 30 M 60 45 4 30 2

for Medium Duty Grate 30cmWide x 60cmLong x 45mmHigh, made by HDG Steel Flat Bar 4mm Thick and Pitch of 30mm

Ví dụ: GF0 30 M 60 45 4 30 2

là Mã số của Vỉ mương Rộng 30cm, Dài 60cm, Cao 45mm bằng Thép nhúng kẽm nóng dày 4mm, Bước 30mm, chịu Tải Trung bình

| Common Sizes Kích thước thông dụng | | | |
|---|---|---|---|
| w | = | 20/24/30/40 | cm |
| L | = | 60/80 | cm |
| H | = | 45/36 | mm |
| T | = | 3/4/5 | mm |
| @ | = | 30/40 | mm |
| V50x50x5/V40x40x4 | | | mm |

# Kiểu GP..O Model

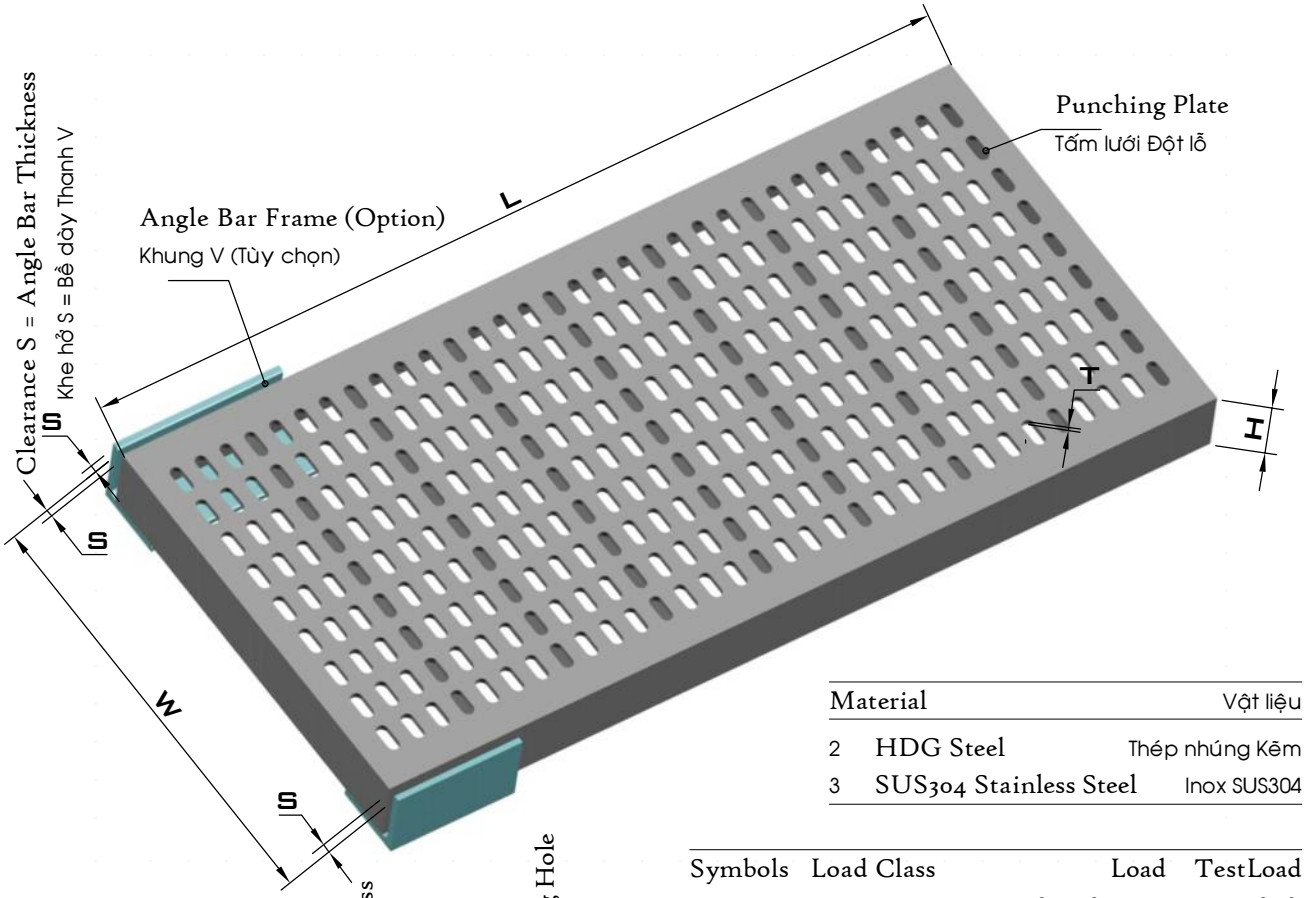


| Material | | Vật liệu |
|---|---|---|
| 2 | HDG Steel | Thép nhúng Kẽm |
| 3 | SUS304 Stainless Steel | Inox SUS304 |

| Symbols Ký hiệu | Load Class | Mức Tải | Load Tải trọng | TestLoad Thử tải |
|---|---|---|---|---|
| L | Light | Nhẹ | 1.5 T | 5.0 T |
| M | Medium | Trung bình | 5.0 T | 12.5 T |
| H | Heavy | Nặng | 6.5 T | 25.0 T |
| V | Very Heavy | Rất Nặng | 11.0 T | 40.0 T |

Tolerance: ±3% Dung sai: ±3%

Code Format
Qui ước ghi Mã số

| | W (mm) | Load Class | L (cm) | H (mm) | T (mm) | Punching Hole | Material |
|---|---|---|---|---|---|---|---|
| GP | xxx | x | xx | xx | x | Ox | 2/3 |

Rộng-mm
Mức Tải
Dài-cm
Cao-mm
Bề dày-mm
Lỗ đột
Vật liệu

Example: GP 250 L 60 22 2 O8 3
for Light Duty Grate 250mmWide x 60cmLong x 22mmHigh,
made by SUS304 Stainless Steel Plate 2mm Thick with Oval Holes 8mm

Ví dụ: GP 250 L 60 22 2 O8 3
là Mã số của Vỉ mương Rộng 250mm, Dài 60cm, Cao 22mm
bằng Inox SUS304 dày 2mm, Đột lỗ Bầu dục 8mm, chịu Tải Nhẹ

| Common Sizes Kích thước thông dụng | | | |
|---|---|---|---|
| w | = | 20/24/30/40 | cm |
| L | = | 60/80 | cm |
| H | = | 36/27/22 | mm |
| T | = | 2/3/4/5 | mm |
| V40x5/V30x4/V25x3 | | | mm |

# Kiểu GR Model

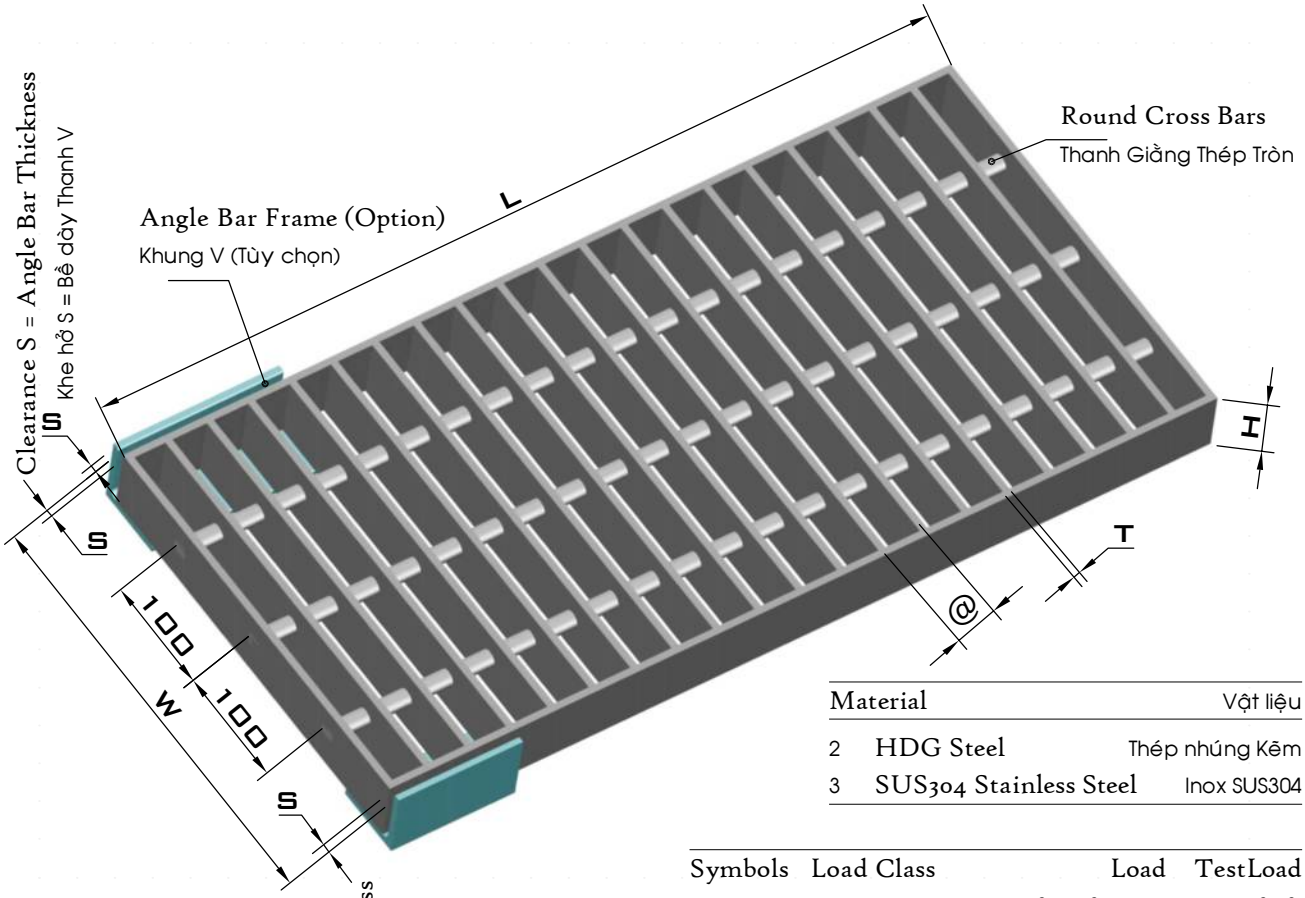


| Material | Vật liệu |
|---|---|
| 2 HDG Steel | Thép nhúng Kẽm |
| 3 SUS304 Stainless Steel | Inox SUS304 |

| Symbols Ký hiệu | Load Class | Mức Tải | Load Tải trọng | TestLoad Thử tải |
|---|---|---|---|---|
| L | Light | Nhẹ | 1.5 T | 5.0 T |
| M | Medium | Trung bình | 5.0 T | 12.5 T |
| H | Heavy | Nặng | 6.5 T | 25.0 T |
| V | Very Heavy | Rất Nặng | 11.0 T | 40.0 T |

Tolerance: ±3% Dung sai: ±3%

Code Format

Qui ước ghi Mã số

| | W (mm) | Load Class | L (cm) | H (mm) | T (mm) | @ (mm) | Material |
|---|---|---|---|---|---|---|---|
| GR | xxx | x | xx | xx | x | xx | 2/3 |
| | Rộng-mm | Mức Tải | Dài-cm | Cao-mm | Bề dày-mm | Bước-mm | Vật liệu |

Example: GR 300 M 60 45 4 30 2

for Medium Duty Grate 300mmWide x 60cmLong x 45mmHigh, made by HDG Steel Flat Bar 4mm Thick and Pitch of 30mm

Ví dụ: GR 300 M 60 45 4 30 2

là Mã số của Vỉ mương Rộng 300mm, Dài 60cm, Cao 45mm bằng Thép nhúng kẽm nóng dày 4mm, Bước 30mm, chịu Tải Trung bình

| Common Sizes Kích thước thông dụng | | | |
|---|---|---|---|
| w | = | 200/240/300/400 | mm |
| L | = | 60/80 | cm |
| H | = | 45/36 | mm |
| T | = | 3/4/5 | mm |
| @ | = | 30/40 | mm |
| V50x50x5/V40x40x4 | | | mm |

# Kiểu GT Model

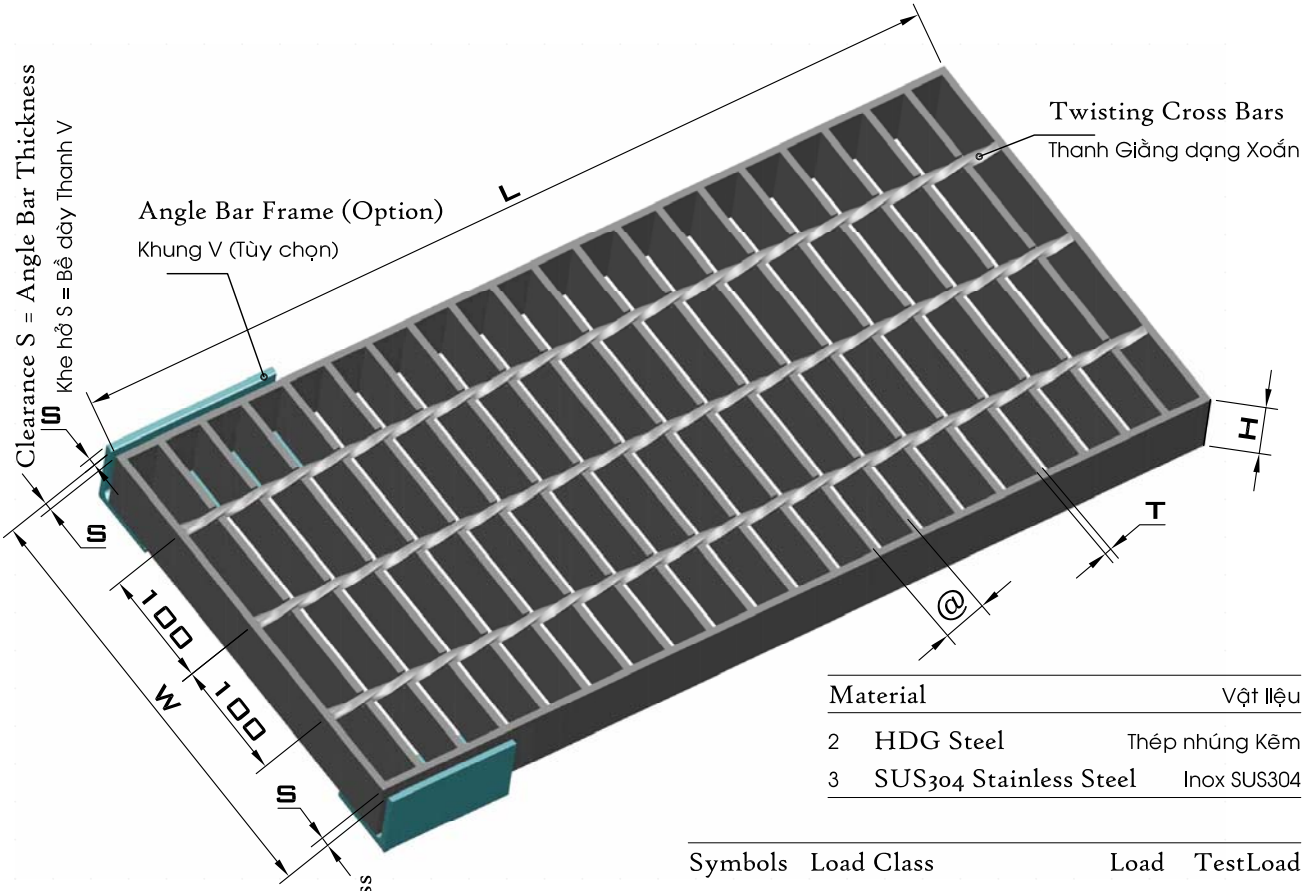


| Material | Vật liệu |
|---|---|
| 2 HDG Steel | Thép nhúng Kẽm |
| 3 SUS304 Stainless Steel | Inox SUS304 |

| Symbols Ký hiệu | Load Class | Mức Tải | Load Tải trọng | TestLoad Thử tải |
|---|---|---|---|---|
| L | Light | Nhẹ | 1.5 T | 5.0 T |
| M | Medium | Trung bình | 5.0 T | 12.5 T |
| H | Heavy | Nặng | 6.5 T | 25.0 T |
| V | Very Heavy | Rất Nặng | 11.0 T | 40.0 T |

Tolerance: ±3% Dung sai: ±3%

Code Format

Qui ước ghi Mã số

| | W (mm) | Load Class | L (cm) | H (mm) | T (mm) | @ (cm) | Material |
|---|---|---|---|---|---|---|---|
| GT | xxx | x | xx | xx | x | xx | 2/3 |
| | Rộng-mm | Mức Tải | Dài-cm | Cao-mm | Bề dày-mm | Bước-mm | Vật liệu |

Example: GT 300 M 60 45 4 30 2

for Medium Duty Grate 300mmWide x 60cmLong x 45mmHigh, made by HDG Steel Flat Bar 4mm Thick and Pitch of 30mm

Ví dụ: G6T 300 M 60 45 4 30 2

là Mã số của Vỉ mương Rộng 300mm, Dài 60cm, Cao 45mm bằng Thép nhúng kẽm nóng dày 4mm, Bước 30mm, chịu Tải Trung bình

| Common Sizes Kích thước thông dụng | | | |
|---|---|---|---|
| w | = | 20/24/30/40 | cm |
| L | = | 60/80 | cm |
| H | = | 45/36 | mm |
| T | = | 3/4/5 | mm |
| @ | = | 30/40 | mm |
| V50x50x5/V40x40x4 | | | mm |

# Model GH HDG Steel Drainage Pit Covers

## Kiểu GH Song chắn rác Hố ga bằng Thép Nhúng Kẽm

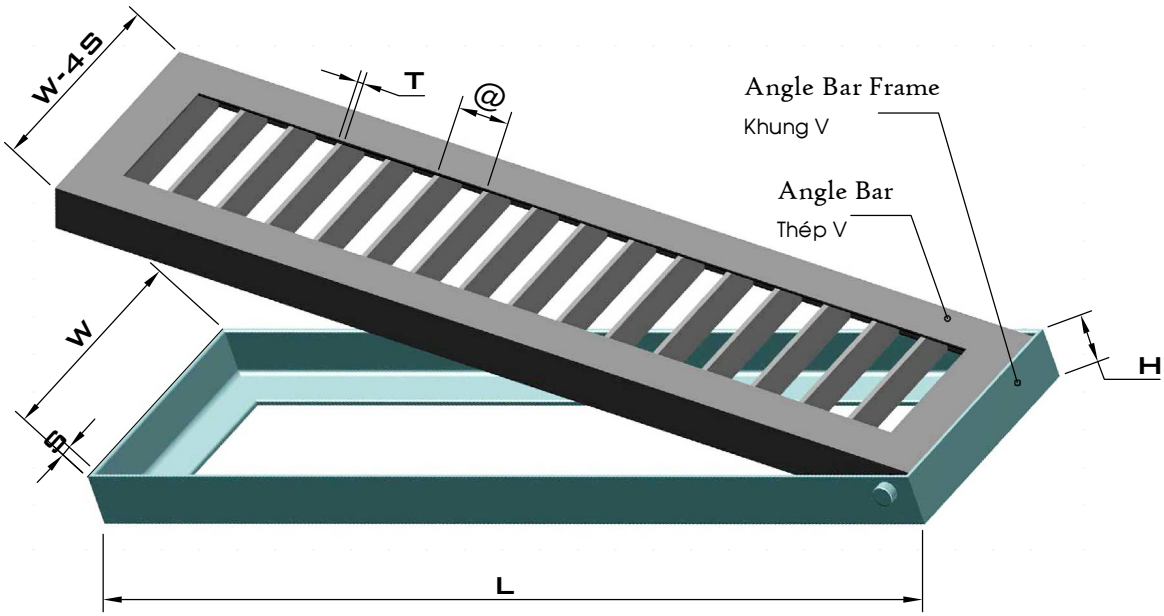


| Symbols<br>Ký hiệu | Load Class | Mức Tải | Load<br>Tải trọng | TestLoad<br>Thử tải |
|---|---|---|---|---|
| L | Light | Nhẹ | 1.5 T | 5.0 T |
| M | Medium | Trung bình | 5.0 T | 12.5 T |
| H | Heavy | Nặng | 6.5 T | 25.0 T |
| V | Very Heavy | Rất Nặng | 11.0 T | 40.0 T |

Tolerance: ±3% Dung sai: ±3%

Code Format

Qui ước ghi Mã số

| | W (mm) | Load Class | L (cm) | H (mm) | T (mm) | @ (mm) | Material |
|---|---|---|---|---|---|---|---|
| GH | xxx | x | xx | xx | x | xx | 2 |
| | Rộng-mm | Mức Tải | Dài-cm | Cao-mm | Bề dày-mm | Bước-mm | Vật liệu |

Example: GH 250 M 90 55 4 50 2

for Medium Duty Drainage Pit Cover 250mmWide x 90cmLong x 55mmHigh, made by HDG Steel Flat Bar 4mm Thick and Pitch of 50mm

Ví dụ: GH 250 M 90 55 4 50 2

là Mã số của Song chắn rác hố ga Rộng 250mm, Dài 90cm, Cao 55mm bằng Thép nhúng kẽm nóng dày 4mm, Bước 50mm, chịu Tải Trung bình

| Common Sizes<br>Kích thước thông dụng | | | |
|---|---|---|---|
| w | = | 20/25/30/40 | cm |
| L | = | 60/80 | cm |
| H | = | 55/44 | mm |
| T | = | 3/4/5 | mm |
| @ | = | 50 | mm |
| V50x50x5/V40x40x4 | | | mm |

# Model GV HDG Steel Trench Covers
## Kiểu GV Vỉ Mương bằng Thép Nhúng Kẽm

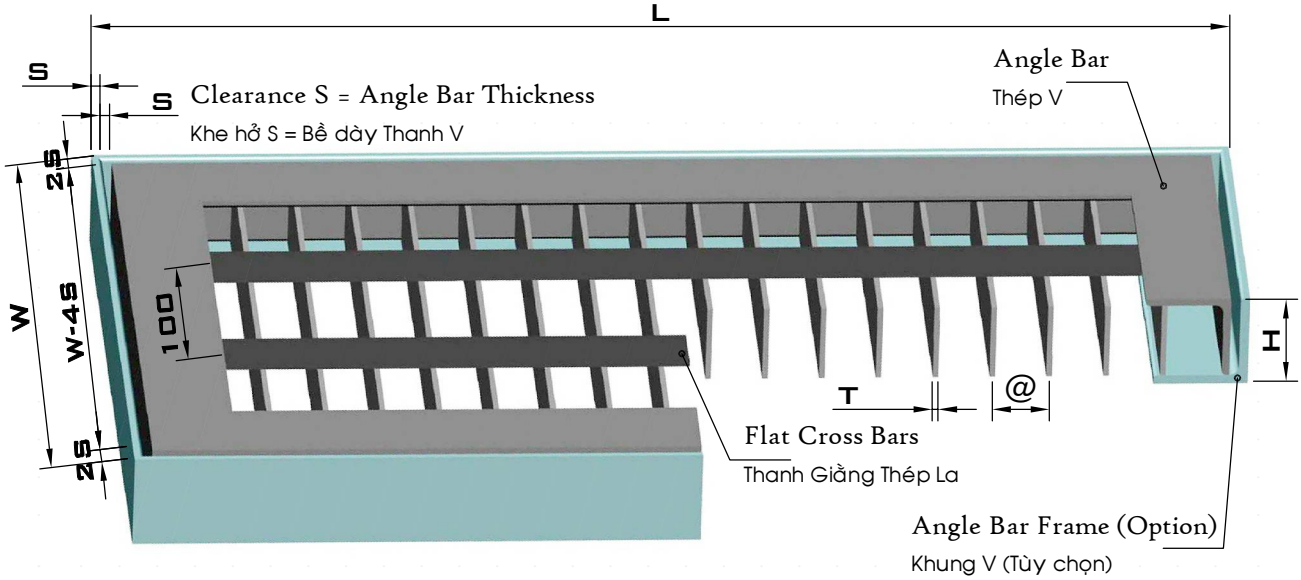


| Symbols<br>Ký hiệu | Load Class | Mức Tải | Load<br>Tải trọng | TestLoad<br>Thử tải |
|---|---|---|---|---|
| L | Light | Nhẹ | 1.5 T | 5.0 T |
| M | Medium | Trung bình | 5.0 T | 12.5 T |
| H | Heavy | Nặng | 6.5 T | 25.0 T |
| V | Very Heavy | Rất Nặng | 11.0 T | 40.0 T |

Tolerance: ±3% Dung sai: ±3%

Code Format
Qui ước ghi Mã số

| | W (mm) | Load Class | L (cm) | H (mm) | T (mm) | @ (cm) | Material |
|---|---|---|---|---|---|---|---|
| GV | xxx | x | xx | xx | x | xx | 2 |
| | Rộng-mm | Mức Tải | Dài-cm | Cao-mm | Bề dày-mm | Bước-mm | Vật liệu |

Example: GV 300 M 60 50 4 30 2
for Medium Duty Grate 300mmWide x 60cmLong x 50mmHigh,
made by HDG Steel Flat Bar 4mm Thick and Pitch of 30mm

Ví dụ: GV 300 M 60 50 4 30 2
là Mã số của Vỉ mương Rộng 300mm, Dài 60cm, Cao 50mm
bằng Thép nhúng kẽm nóng dày 4mm, Bước 30mm, chịu Tải Trung bình

| Common Sizes<br>Kích thước thông dụng | | | |
|---|---|---|---|
| w | = | 20/24/30/40 | cm |
| L | = | 60/80 | cm |
| H | = | 40/50 | mm |
| T | = | 3/4/5 | mm |
| @ | = | 30 | mm |
| V50x50x5/V40x40x4 | | | mm |

# Kiểu CF Model

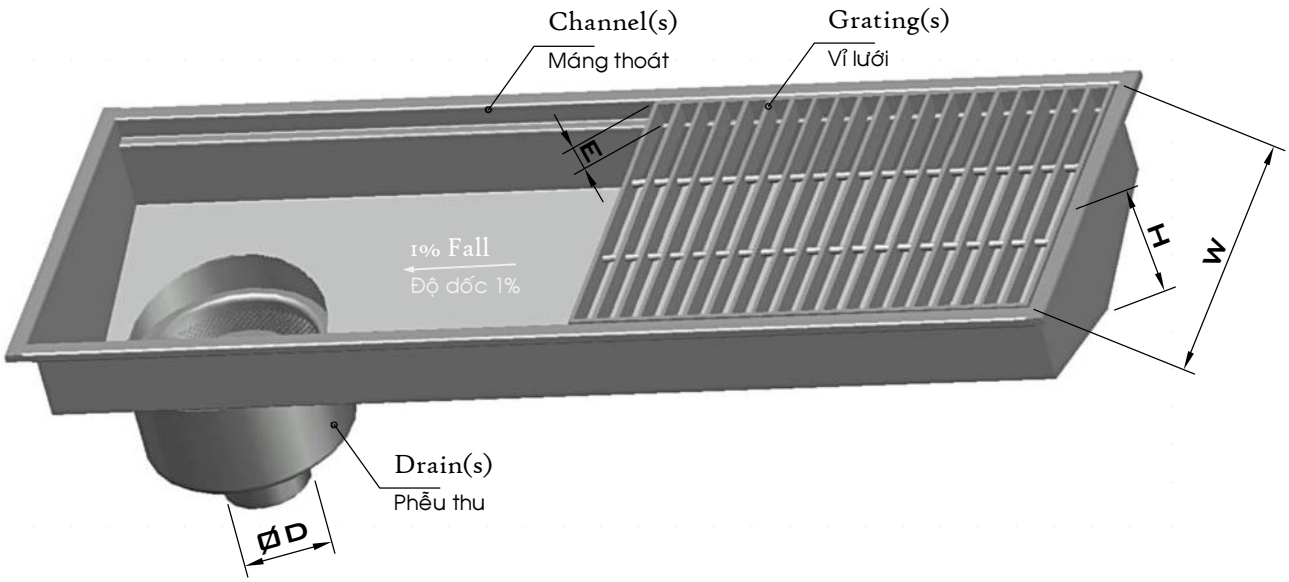


Code Format
Qui ước ghi Mã số

| Channel Model (C1/C2) | (mm) W | (cm) H | Grating Model | Outlet Diameter (mm) D | Drain Properties (0/1/2/3) | Material (3/4) |
|---|---|---|---|---|---|---|
| Cx | xxx | xx | Gx | xxx | x | x |
| Kiểu Máng | Rộng-mm | Cao-cm | Kiểu Vỉ lưới | Đường kính ống xả-mm | Vi trí ống xả (0/1/2/3) | Vật liệu (3/4) |

Example: C2 300 15 GR 102 3 3

for a SUS304 Stainless Steel Channel Drainage that consists of:

- Some lengths of C2 channel (300mmWide x 15cm High),
- Some pieces of GR grating,
- Some drain traps that their outlet diameter is 102mm with a filter inside

Ví dụ: C2 300 15 GR 102 3 3

là Mã số của Mương thoát nước Inox SUS304, bao gồm:

- Vài đoạn máng kiểu C2 (Rộng 300mm x Cao 15cm),
- Vài tấm vỉ inox kiểu GR
- Vài phễu thu nước ngăn mùi có lược rác bên trong và đường kính ống thoát là 102mm

| Symbols | Ký hiệu |
|---|---|
| **Channel Model** | **Kiểu Máng thoát** |
| C1 | Flat Bottom<br>Máng đáy bằng |
| C2 | Inclined Bottom<br>Máng đáy côn |
| **Outlet Properties** | **Đặc tính Phễu thoát** |
| 0 | Without Trap, Without Filter<br>Không Ngăn mùi, Không Lọc Rác |
| 1 | With Trap, Without Filter<br>Ngăn mùi, Không Lọc Rác |
| 2 | Without Trap, With Filter<br>Không Ngăn mùi, Có Lọc Rác |
| 3 | With Trap, With Filter<br>Ngăn mùi, Có Lọc Rác |
| **Material** | **Vật liệu** |
| 3 | SUS304 Stainless Steel<br>Inox SUS304 |
| 4 | SUS316 Stainless Steel<br>Inox SUS316 |

# Kieu C1 Model

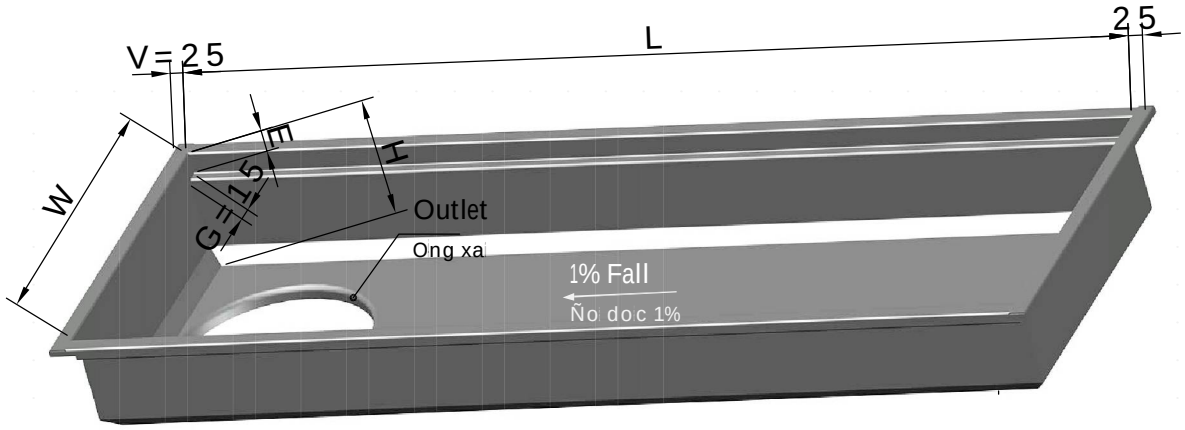


Code Format

Qui öôc ghi Ma so

| | W (mm) | H (cm) | E (mm) | Outlet Diameter (mm) | Outlet Location (0/1/2/3) | Material (3/4) |
|---|---|---|---|---|---|---|
| C1 | xxx | xx | xx | xxx | x | x |

Rong-mm

Cao-cm

Gô-mm

Ñöông kính ong xa-mm

Vi trí ong xa (0/1/2/3)

Vat lieu (3/4)

| Material | Vat lieu |
|---|---|
| 3 SUS304 Stainless Steel | Inox SUS304 |
| 4 SUS316 Stainless Steel | Inox SUS316 |

| Outlet Location | Vö trí Ong xa |
|---|---|
| 0 None | Khong co |
| 1 Middle | Ô Giöa |
| 2 End | 1 Ñau |
| 3 Other | Vö trí khac |
| Tolerance: ±3% | Dung sai: ±3% |

Example: C1 240 10 27 090 2 3

for Channel 240mm Wide x 10cm High & E=27mm

made by SUS304 Stainless Steel.

A Drain D90 will be welded at its end.

Ví du: C1 240 10 27 090 2 3

la Ma so cua Mang thoat nöôc Rong 240mm, Cao 10cm,

co gô E = 27mm, lam bang Inox 304.

Ô Ñau mang se gan pheu thu D90.

| Common Sizes | | | |
|---|---|---|---|
| Kích thöôc thong dung | | | |
| W | = | 20/24/30/40 | cm |
| H | = | 10/15/25/30 | cm |
| E | = | 36/27/22 | mm |
| T | = | 1/1.2/1.5/2 | mm |

# Stainless Steel Channel

## Máng Thoát Nước Inox

# Kiểu C2 Model

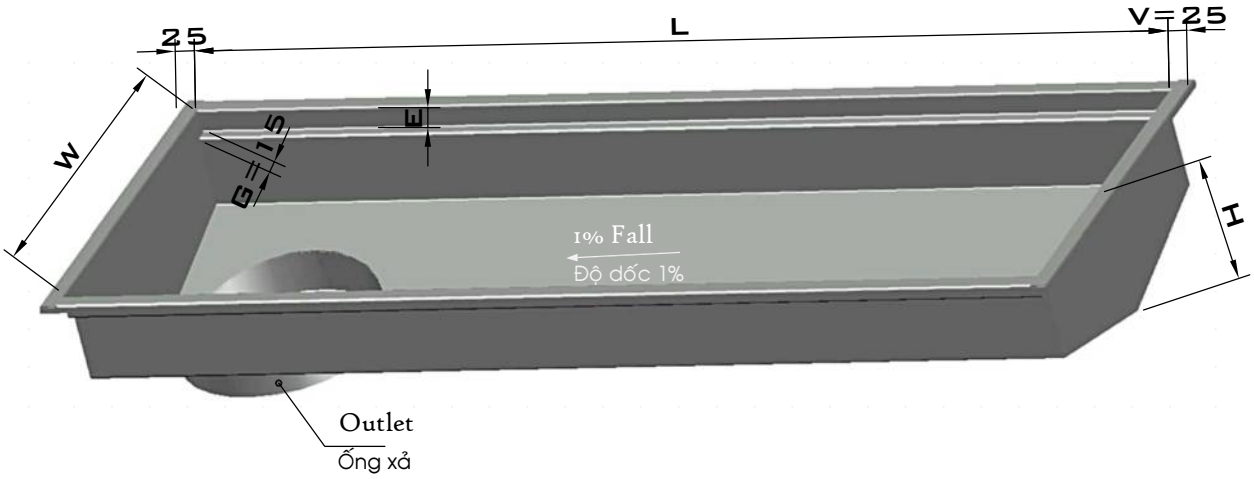


| Material | | Vật liệu |
|---|---|---|
| 3 | SUS304 Stainless Steel | Inox SUS304 |
| 4 | SUS316 Stainless Steel | Inox SUS316 |

| Outlet Location | | Vị trí Ống xả |
|---|---|---|
| 0 | None | Không có |
| 1 | Middle | Ở Giữa |
| 2 | End | 1 Đầu |
| 3 | Other | Vị trí khác |
| Tolerance: ±3% | | Dung sai: ±3% |

Code Format

Qui ước ghi Mã số

| | W (mm) | H (cm) | E (mm) | Outlet Diameter (mm) | Outlet Location (0/1/2/3) | Material (3/4) |
|---|---|---|---|---|---|---|
| C2 | xxx | xx | xx | xxx | x | x |
| | Rộng-mm | Cao-cm | Gờ-mm | Đường kính ống xả-mm | Vi trí ống xả (0/1/2/3) | Vật liệu (3/4) |

Example: C2 240 10 27 090 2 3

for Channel 240mm Wide x 10cm High & E=27mm

made by SUS304 Stainless Steel.

A Drain D90 will be welded at its end.

Ví dụ: C2 240 10 27 090 2 3

là Mã số của Máng thoát nước Rộng 240mm, Cao 10cm,

có gờ E = 27mm, làm bằng Inox 304.

Ở Đầu máng sẽ gắn phễu thu D90.

| Common Sizes | | |
|---|---|---|
| Kích thước thông dụng | | |
| W | = | 20/24/30/40 cm |
| H | = | 10/15/25/30 cm |
| E | = | 36/27/22 mm |
| T | = | 1/1.2/1.5/2 mm |

www.ngocthaomech.com Email. pheuthoatnuocngocthao@gmail.com Tel. 0916 388 466

# Kiểu C3 Model

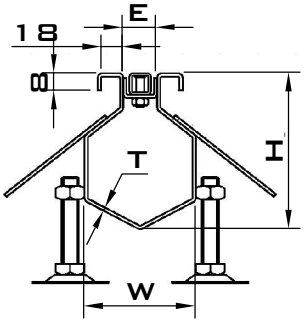


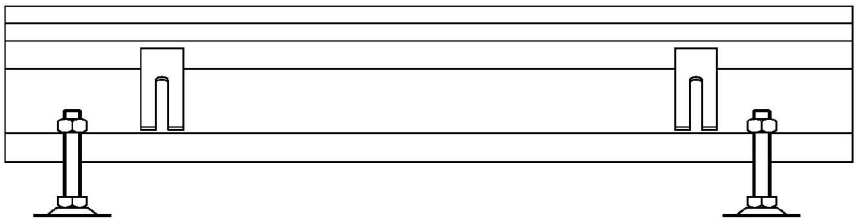

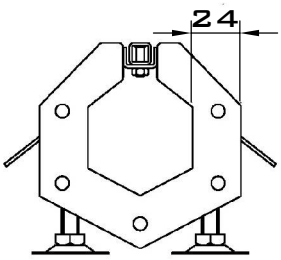


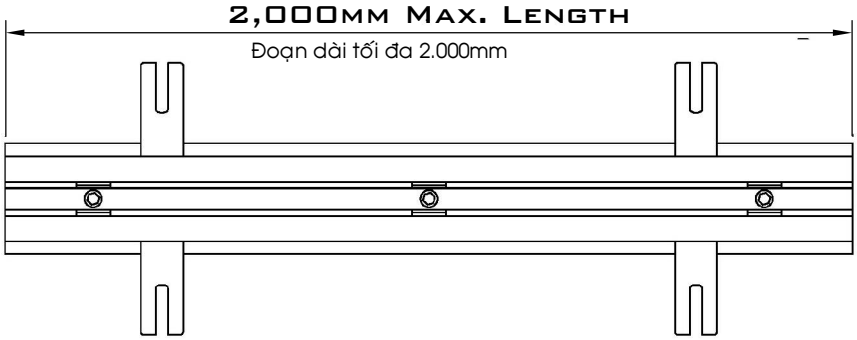

| Material | | Vật liệu |
|---|---|---|
| 3 | SUS304 Stainless Steel | Inox SUS304 |
| 4 | SUS316 Stainless Steel | Inox SUS316 |

| Common Sizes | | Kích thước thông dụng | |
|---|---|---|---|
| W | = | 100/80/60/50 | mm |
| H | = | 120/100/80/60 | mm |
| E | = | 30/20/10 | mm |
| T | = | 1.0/1.2/1.5/2.0 | mm |

Tolerance: ±3% Dung sai: ±3%

Code Format

Qui ước ghi Mã số

| | W (mm) | H (mm) | E (mm) | T (1/10 mm) | | Material (3/4) |
|---|---|---|---|---|---|---|
| C3 | xxx | xxx | xx | xx | 0 | x |

Rộng-mm

Cao-mm

Rãnh-mm

Vật liệu (3/4)

Example: C3 100 080 20 15 0 3 for Channel 100mm Wide x 80mm High, with slot E=20mm, made by SUS304 Stainless Steel 1.5mm Thick

Ví dụ: C3 100 080 20 15 0 3 là Mã số của Máng thoát nước Rộng 100mm, Cao 80mm, có rãnh E = 20mm, làm bằng Inox 304 dày 1,5mm.

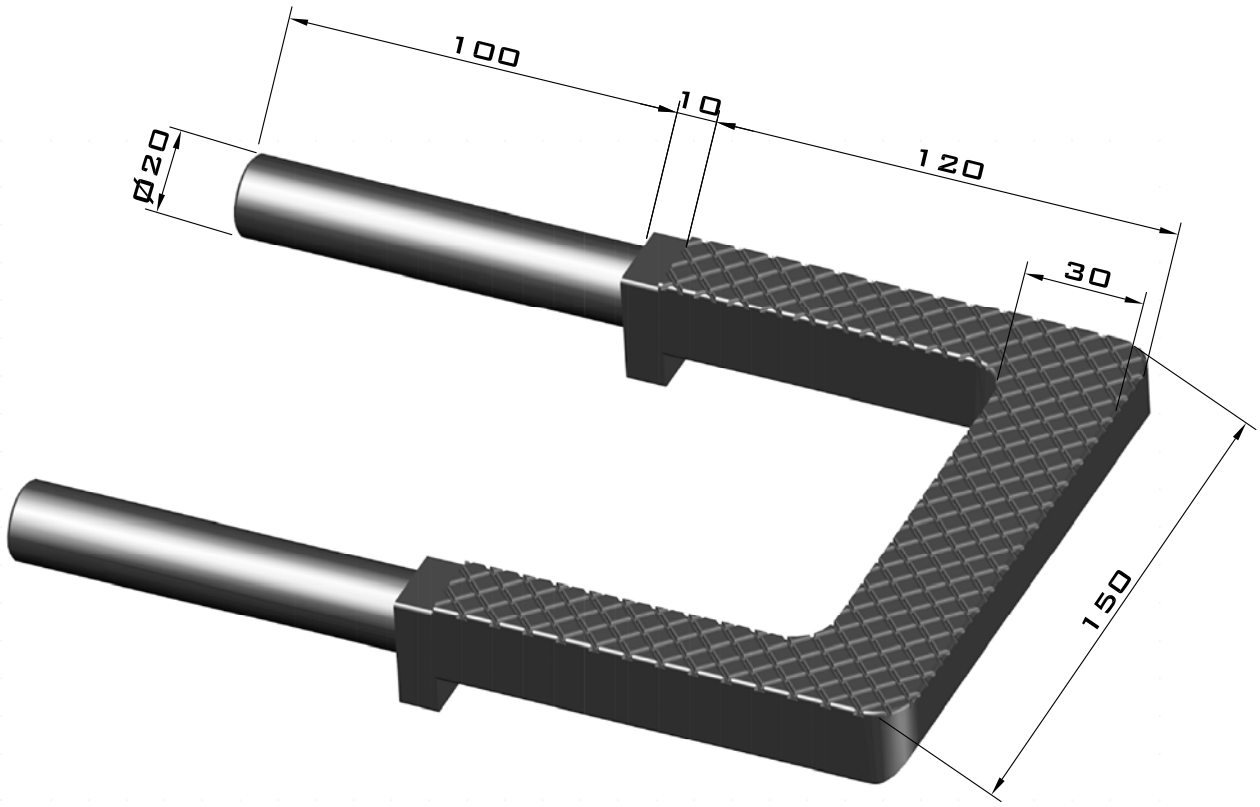


## Code Mã số MS015H122030001

| ANSI A14.2-1990 | | (lbf) | (kgf) |
|---|---|---|---|
| Load Class | Mức Tải | Heavy Duty | Tải Nặng |
| Working Load | Tải trọng Làm việc | 250 | 113 |
| Test Load | Tải trọng Thử | 1,000 | 453 |

Tolerance: ±3%

Dung sai: ±3%