Ngọc Thảo

cho ngôi nhà đẹp hơn

MANHOLE COVERS

NẮP HỐ GA

- **Bền vững - Đa dạng**
  High Strength - MultiForm
- **Dễ Lắp đặt - Giá Hợp lý**
  Easy Installing - Sensible Pricing

02
2020

www.ngocthaomech.com Email. lethanhlocv@yahoo.com Tel. 0919 170 799 - 0919 919 149

Introduction

Giới thiệu

Ngọc Thảo

TCVN ISO 9001: 2008/ISO 9001: 2008

Ngoc Thao Company is an expert in manufacturing high class drainage products.

Our special products are:

Floor Drains, Area Drains, Shower Drains, Roof Drains, Scupper Drains, Floor CleanOuts, Manhole Covers, Trench Covers, Grease Traps, ...

The Drains are manufactured in compliance with Euro/Vietnam Standards, from cast iron and/or 304/316 stainless steel,

Fast water out,
Well anti-foul smell,
Stable.

Easy settingup, easy maintenance, that make house more luxurious.

To express heartfelt thanks and serve faithfully

Please contact:

NGOC THAO Mech.-IT Co., Ltd.

No. 4, Str. 9, W. Linh Chieu,
Dist. Thu Duc, HCMC
Tel.: (08) 3729 2486
09 19 91 91 49
Fax: (08) 3729 2486
Website: www.ngocthaomech.com
Email: pheuthoatnuocngocthao@gmail.com
Director: Loc Le Thanh, Dr. Eng.

Công ty Ngọc Thảo chuyên sản xuất các sản phẩm thoát nước cao cấp.

Sản phẩm đặc biệt của Công ty chúng tôi là:

Phễu thu sàn, Phễu thoát nước mưa, Máng thu nước phòng tắm, Bầu thoát nước từ mái, Phễu thoát ngang, Bộ thông tắc, Nắp hố ga, Vĩ mương, Thùng tách mỡ, ...

Sản phẩm Thoát nước Ngọc Thảo được sản xuất theo Tiêu chuẩn châu Âu/Việt Nam, bằng gang/inox 304/inox 316,

Thoát nước nhanh,
Chống hôi tốt,
Bền vững,

Dễ lắp đặt, dễ bảo dưỡng, làm tăng vẻ sang trọng cho ngôi nhà.

Chân thành cảm ơn quý Khách hàng và hân hạnh được phục vụ.

Mọi yêu cầu xin liên hệ:

Công ty TNHH CK-CNTT NGỌC THẢO

Số 4, Đường 9, Phường Linh Chiểu,
Quận Thủ Đức, Tp HCM
ĐT.: (08) 3729 2486
09 19 91 91 49
Fax: (08) 3729 2486
Website: www.ngocthaomech.com
Email: pheuthoatnuocngocthao@gmail.com
Giám đốc: Ts. Ks. Lê Thành Lộc

List of Products
Danh mục Sản phẩm

Ngọc Thảo

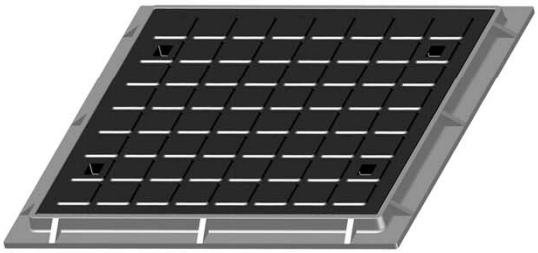

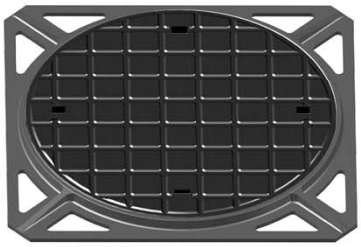

Nắp hồ ga Trang 6 - 16 Pages 6 - 16 Manhole Covers

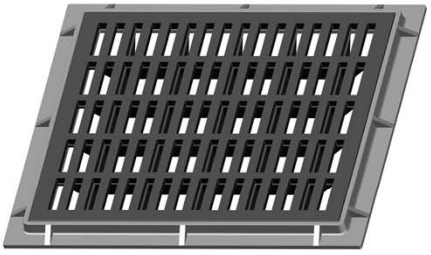
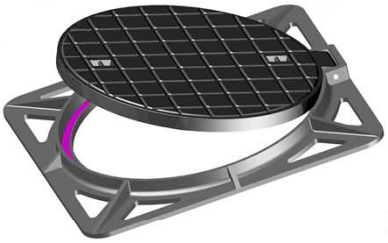
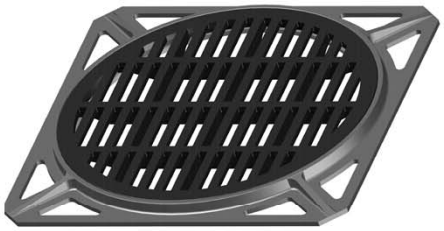

Nắp hồ thoát nước Trang 17 - 20 Pages 17 - 20 Drainage Pit Covers

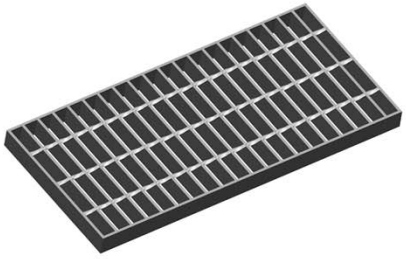

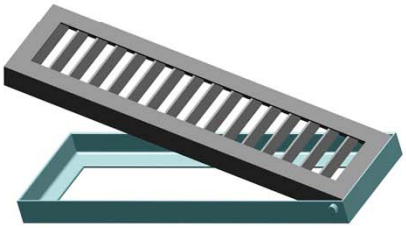

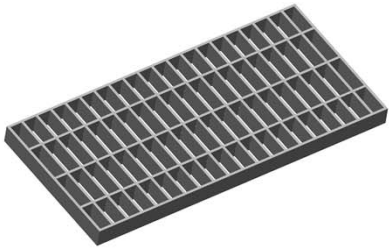

Vĩ mương thoát nước Trang 21 - 30 Pages 31 - 30 Trench Covers

Lưới gang bảo vệ cây
Tree Grates

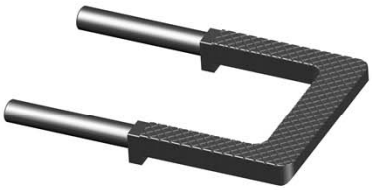

Bước thang Hồ ga
Manhole Step
Manhole Step
Trang 32 Pages 32

Load Class

Phân loại tải trọng

All Ngoc Thao Building Drainage products have load classification,

with respect to EN load test standard and the FACTA (Fabricated Access Covers Trade Association) Load Class criteria:

Các sản phẩm Thoát nước của Công ty Ngọc Thảo dùng trong công trình xây dựng được phân loại theo khả năng chịu tải,

căn cứ trên Tiêu chí Phân loại Tải trọng của Hiệp hội Thương mại Sản phẩm Nắp đậy FACTA và tiêu chuẩn Thử tải EN:

NGỌC THẢO		FACTA		BS EN 124:1994 & BS EN 1433:2002	Load (Tons)	Test Load (Tons)
Noload		A		A15	0.50	1.50
Light	Nhẹ	AA			1.50	5.00
		AAA			2.50	8.00
Medium	Trung bình	B		B125	5.00	12.50
Heavy	Nặng	C		C250	6.50	25.00
Very Heavy	Rất nặng	D		D400	11.00	40.00
Extra-heavy	Siêu nặng	E		E600	16.00	60.00

FACTA Load Class	Typical Applications	Ứng dụng Tiêu biểu
A	Pedestrian areas, changing rooms & toilets	Hành lang, phòng giao dịch & nhà vệ sinh
AA	Very light industrial areas, small trolleys & private cars	Khu vực sản xuất rất nhẹ, xe đẩy nhỏ & xe nội bộ
AAA	Light industrial areas, trolleys & light pallet trucks	Khu vực sản xuất nhẹ, xe đẩy & xe chở hàng nhẹ
B	Factories, industrial plants, pick-up trucks & small pallet trucks	Nhà xưởng, khu vực nhà máy, xe chất hàng & xe chở hàng nhỏ
C	Factories, industrial plants, lorries, pallet trucks & small fork lift trucks	Nhà xưởng, khu vực nhà máy, xe tải, xe chở hàng & xe nâng nhỏ
D	Heavy duty industrial areas, medium duty fork lift trucks & HGV's	Khu vực sản xuất nặng, xe nâng trung bình & xe tải nặng
E	Heavy duty industrial areas, heavy duty fork lift truchs & HGV's	Khu vực sản xuất nặng, xe nâng nặng & xe tải nặng

How to Install Manhole Covers

Lắp đặt Nắp Hố ga

1. Check the diameter of the manhole opening that the frame is to be fitted.

1. Kiểm tra kích thước phần bê tông có thích hợp để lắp Nắp hố ga hay không.

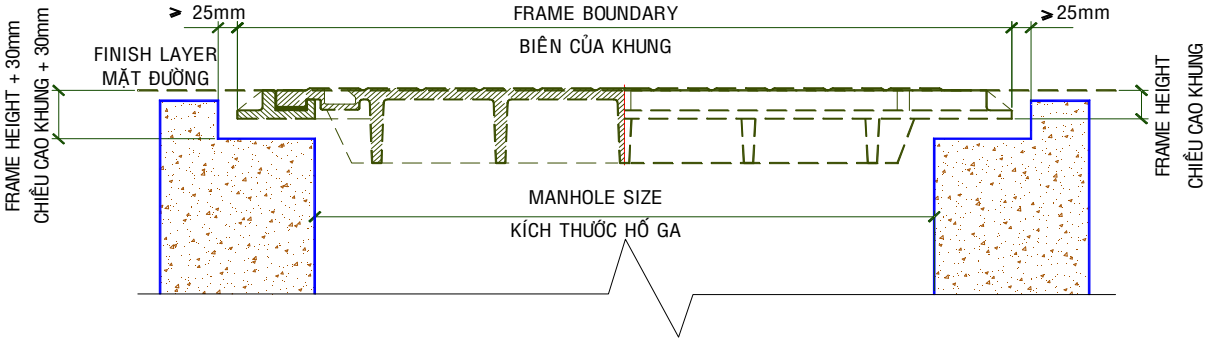

2. Remove any dust from the support.

2. Dọn sạch bụi bặm rác rưi.

3. Lay a coat of sealing product around the top of the manhole (40mm of minimum recommended thickness).

3. Lát 1 lớp vữa quanh miệng nắp hố ga (cao tối thiểu 40mm).

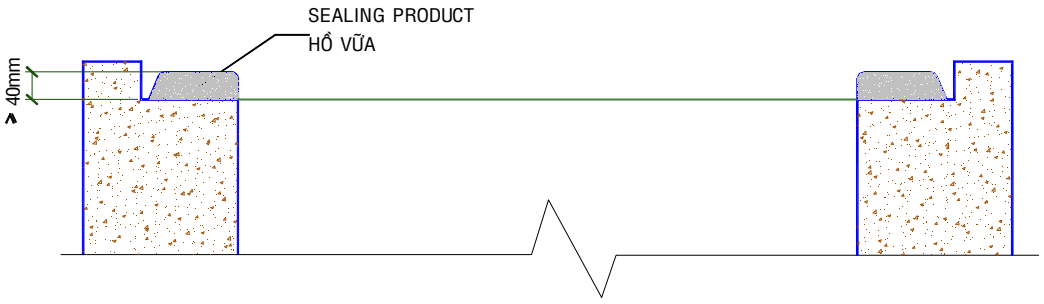

4. Lay the frame directly on the sealing product.

4. Đặt khung nắp hố ga lên lớp vữa.

5. Adjust the frame to the same level as the wearing course.
This adjustment should be carried out by exerting downward pressure on the frame to ensure that the sealing product spreads evenly under the surface.

5. Cân độ phẳng của khung so với mặt nền đường.
Dùng búa gỗ gõ nhẹ để ép lún khung làm lớp vữa trải đều ra.

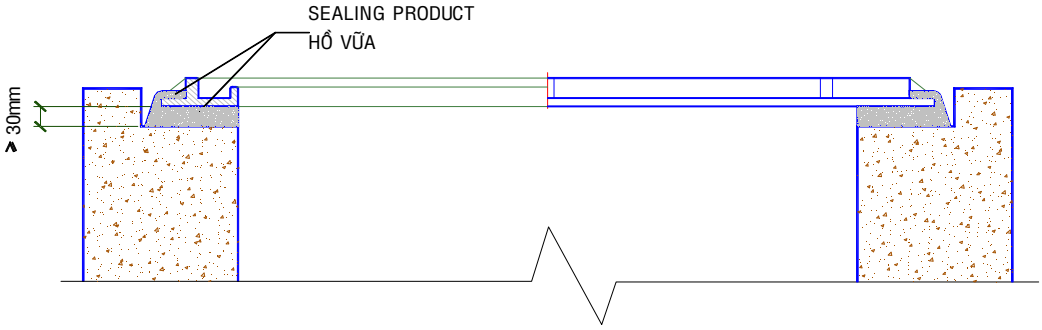

6. Check that the frame openings have been completely filled.

6. Kiểm tra lại khoảng cách và vị trí khung.

7. Fill with sealing product (using vibrating needles).

7. Đổ hồ vữa (dầm rung nếu được).

8. Use a float or trowel to level off the product. (Leaving a space for later laying).

8. Láng mặt. (Nhớ để lại một khoảng vừa đủ cho mặt nền).

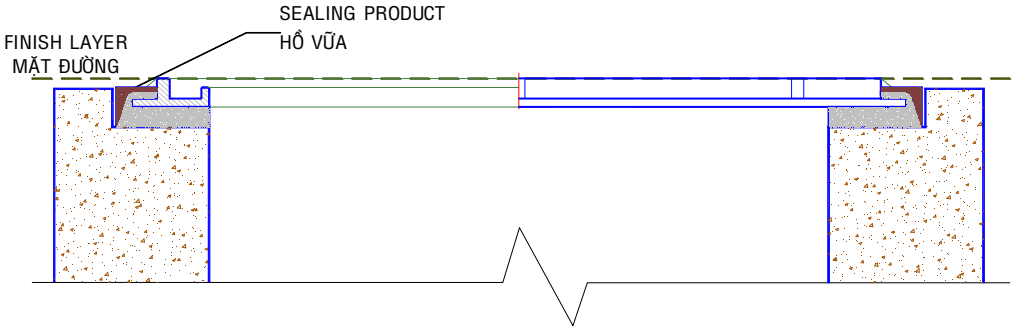

9. In order to ensure that the sealing will last, should be using a liquid emulsion.

9. Chống thấm quanh khung nếu cần.

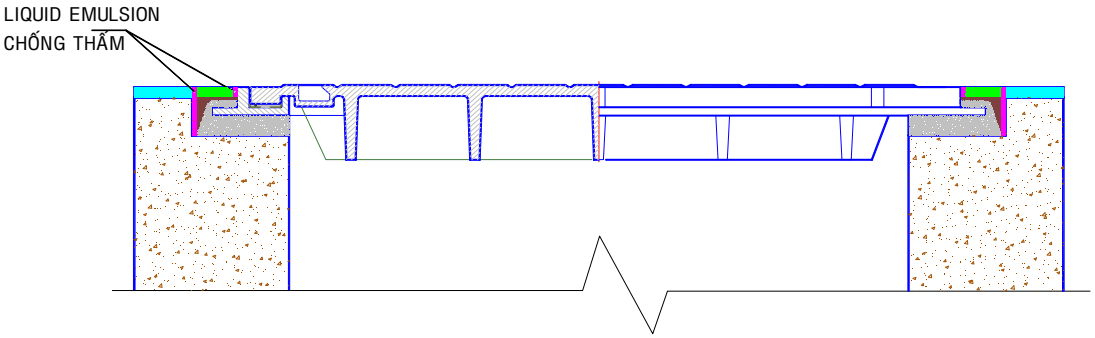

Model M12 Square Cast Iron Manhole Covers with HDG Steel Frame

Kiểu M12 Nắp Vuông Hố ga bằng Gang - Khung Thép Nhúng kẽm

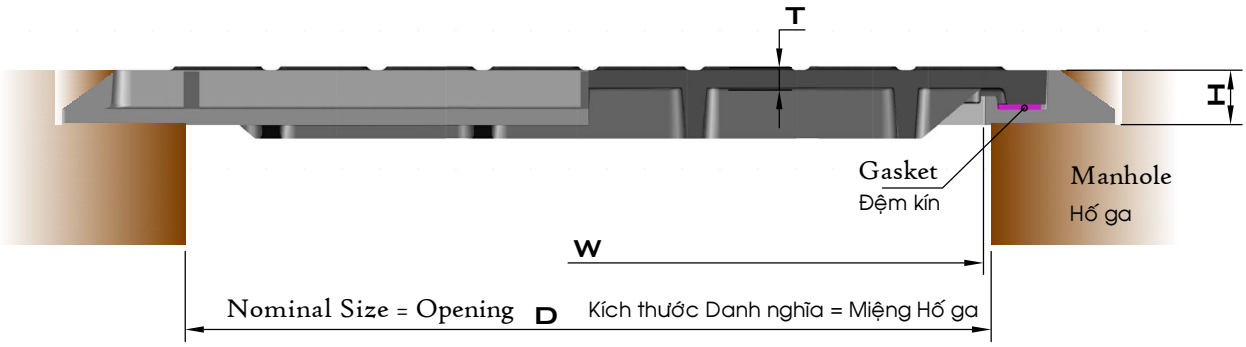

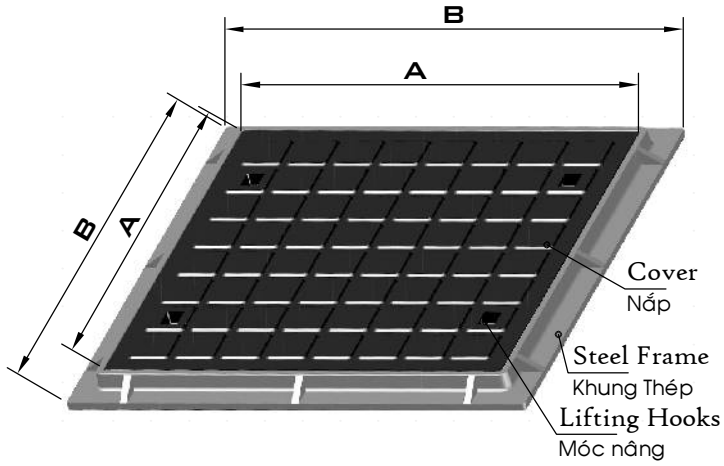

Load Class Mức Tải			Load Tải Trọng (T)	Test Load Tải Trọng Thử (T)
L	Light	Nhẹ	1.5	5.0
M	Medium	Trung bình	5.0	12.5
H	Heavy	Nặng	6.5	25.0
V	Very Heavy	Rất Nặng	11.0	40.0

Tolerance: ±3%
Dung sai: ±3%

Code Format
Qui ước Mã số

	D	Load Class Mức Tải	D	H	T		
M12	60	L	60	37	16	0	B

D	W	A	B	H	T	Code Mã số	
400	400	500	530	34	14	M12 40	? 40 34 14 0 B
450	450	550	580	34	14	M12 45	? 45 34 14 0 B
500	500	600	650	34	15	M12 50	? 50 34 15 0 B
550	550	650	700	35	15	M12 55	? 55 35 15 0 B
600	600	700	750	37	16	M12 60	? 60 37 16 0 B
650	650	750	800	35	16	M12 65	? 65 35 16 0 B
700	700	800	850	35	16	M12 70	? 70 35 16 0 B
800	800	900	950	37	16	M12 80	? 80 37 16 0 B
900	900	1000	1050	38	18	M12 90	? 90 38 18 0 B
1000	1000	1100	1150	38	18	M12 10	? 10 38 18 0 B
1100	1100	1200	1250	38	20	M12 11	? 11 38 20 0 B
1200	1200	1300	1350	38	20	M12 12	? 12 38 20 0 B

Load Class
L/M/H/V
Cấp Tải trọng
L/M/H/V

Model M2 Square Cast Iron Manhole Covers

Kieu M2 Nap Vuong Ho ga bang Gang

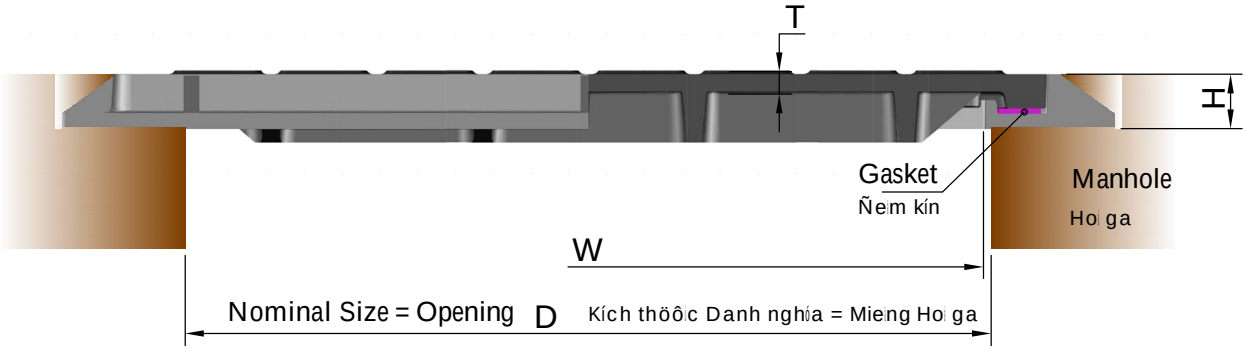

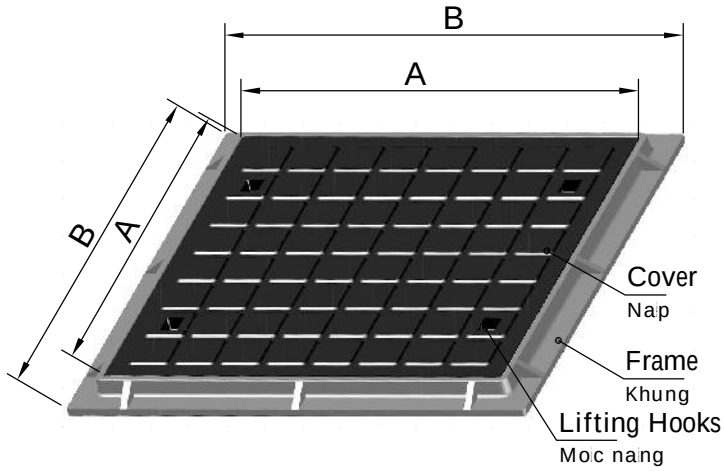

Load Class			Load	Test Load
Möc Tai			Tai Trong	Tai Trong Thö
			(T)	(T)
L	Light	Nhe	1.5	5.0
M	Medium	Trung bình	5.0	12.5
H	Heavy	Nang	6.5	25.0
V	Very Heavy	Rat Nang	11.0	40.0

Tolerance: ±3%

Dung sai: ±3%

Code Format

Qui öôc Ma so

	D	Load Class Möc Tai	D	H	T		
M20	60	L	60	44	16	0	1

D	W	A	B	H	T	Code	Ma so
400	400	500	580	40	14	M20	40 ? 40 40 14 0 1
450	450	550	630	40	14	M20	45 ? 45 40 14 0 1
500	500	600	700	40	15	M20	50 ? 50 40 15 0 1
550	550	650	750	42	15	M20	55 ? 55 42 15 0 1
600	600	700	800	44	16	M20	60 ? 60 44 16 0 1
650	650	750	850	42	16	M20	65 ? 65 42 16 0 1
700	700	800	900	42	16	M20	70 ? 70 42 16 0 1
800	800	900	1000	44	16	M20	80 ? 80 44 16 0 1
900	900	1000	1100	45	18	M20	90 ? 90 45 18 0 1
1000	1000	1100	1200	45	18	M20	10 ? 10 45 18 0 1
1100	1100	1200	1300	45	20	M20	11 ? 11 45 20 0 1
1200	1200	1300	1400	45	20	M20	12 ? 12 45 20 0 1

Load Class L/M/H/V

Cap Tai trong L/M/H/V

Model M3 Round Cast Iron Manhole Covers with Square Frame

Kieu M3 Nap Tron Ho ga bang Gang - Khung Vuong

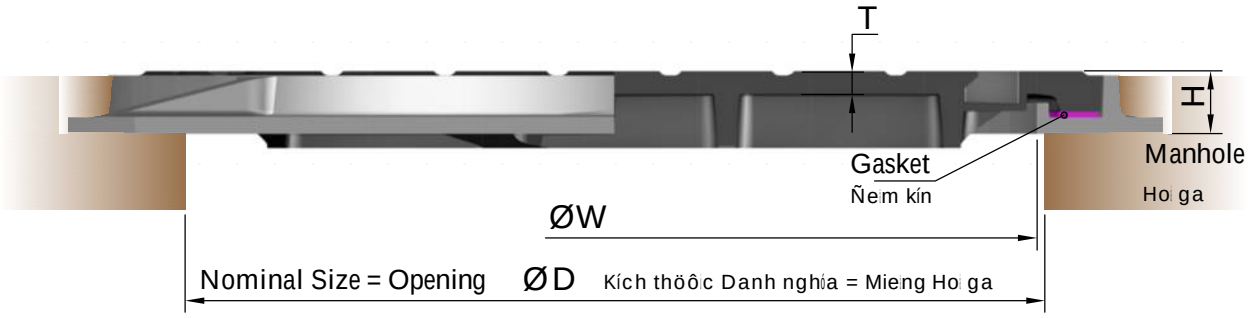

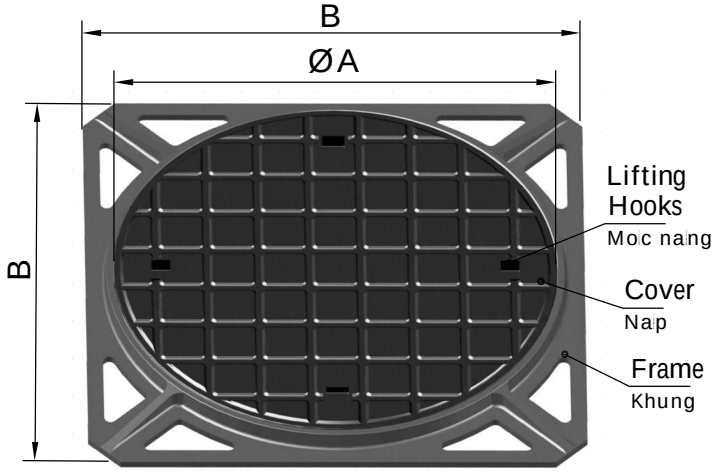

Load Class			Load	Test Load
Möc Tai			Tai Trong	Tai Trong Thö
			(T)	(T)
L	Light	Nhe	1.5	5.0
M	Medium	Trung bình	5.0	12.5
H	Heavy	Nang	6.5	25.0
V	Very Heavy	Rat Nang	11.0	40.0

Tolerance: ±3%

Dung sai: ±3%

Code Format

Qui öôc Ma so

D Load Class Möc Tai D H T

M30 60 L 60 42 16 0 1

Load Class L/M/H/V

Cap Tai trong L/M/H/V

ØD	ØW	ØA	B	H	T	Code	Ma so
300	300	375	470	42	14	M30 30	? 30 42 14 0 1
400	398	470	520	40	14	M30 40	? 40 40 14 0 1
450	448	525	620	40	14	M30 45	? 45 40 14 0 1
500	498	600	700	40	15	M30 50	? 50 40 15 0 1
550	547	650	730	42	15	M30 55	? 55 42 15 0 1
600	595	640	670	42	15	M32 60	? 60 42 15 0 1
600	598	700	780	44	16	M30 60	? 60 44 16 0 1
650	645	750	830	42	16	M30 65	? 65 42 16 0 1
700	697	800	880	41	15	M30 70	? 70 41 15 0 1
800	798	900	980	44	18	M30 80	? 80 44 18 0 1
900	898	1000	1080	45	18	M30 90	? 90 45 18 0 1
1000	997	1100	1180	44	18	M30 10	? 10 44 18 0 1
1100	1095	1200	1280	45	20	M30 11	? 11 45 20 0 1
1200	1195	1300	1380	45	20	M30 12	? 12 45 20 0 1

Model M4 Square Cast Iron Manhole Covers - Double Seal
Kiểu M4 Nắp Vuông Hố ga bằng Gang - 2 Đệm kín

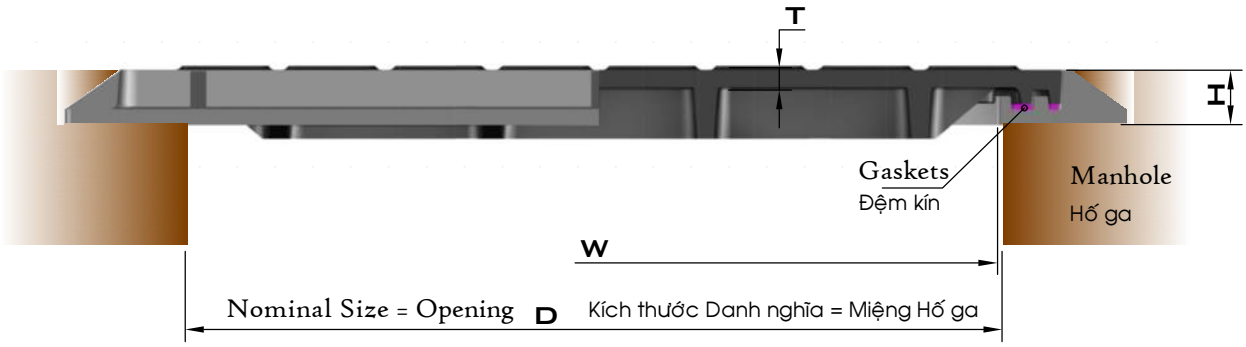

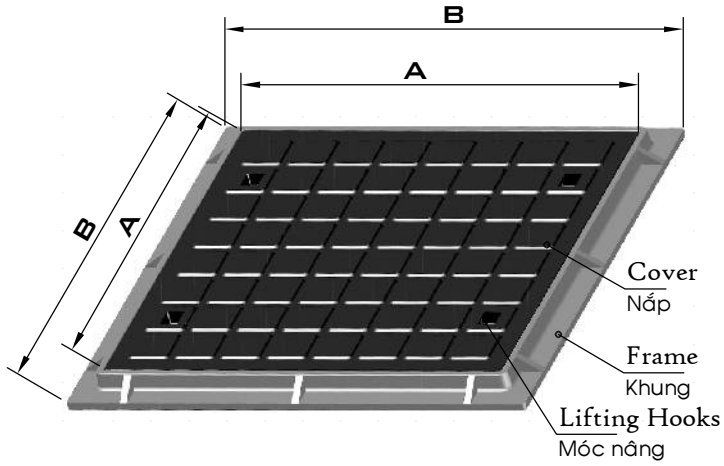

Load Class Mức Tải			Load Tải Trọng (T)	Test Load Tải Trọng Thử (T)
L	Light	Nhẹ	1.5	5.0
M	Medium	Trung bình	5.0	12.5
H	Heavy	Nặng	6.5	25.0
V	Very Heavy	Rất Nặng	11.0	40.0

Tolerance: ±3%
Dung sai: ±3%

Code Format
Qui ước Mã số

D (↓) Load Class Mức Tải (↓) D (↓) H (↓) T (↓)

M40 60 L 60 44 16 0 1

D	W	A	B	H	T	Code Mã số
400	400	500	580	40	14	M40 40 ? 40 40 14 0 1
450	450	550	630	40	14	M40 45 ? 45 40 14 0 1
500	500	600	700	40	15	M40 50 ? 50 40 15 0 1
550	550	660	750	42	15	M40 55 ? 55 42 15 0 1
600	600	710	800	44	16	M40 60 ? 60 44 16 0 1
650	650	760	850	42	16	M40 65 ? 65 42 16 0 1
700	700	810	900	42	16	M40 70 ? 70 42 16 0 1
800	800	910	1000	44	16	M40 80 ? 80 44 16 0 1
900	900	1020	1100	45	18	M40 90 ? 90 45 18 0 1
1000	1000	1120	1200	45	18	M40 10 ? 10 45 18 0 1
1100	1100	1220	1300	45	20	M40 11 ? 11 45 20 0 1
1200	1200	1320	1400	45	20	M40 12 ? 12 45 20 0 1

Load Class L/M/H/V
Cấp Tải trọng L/M/H/V

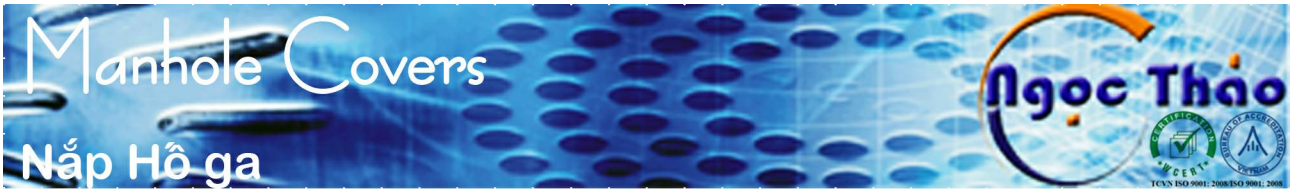

Model M5 Round Cast Iron Manhole Covers with Square Frame - Double Seal

Kieu M5 Nắp Tròn Hố ga bằng Gang - Khung Vuông - 2 Đệm kín

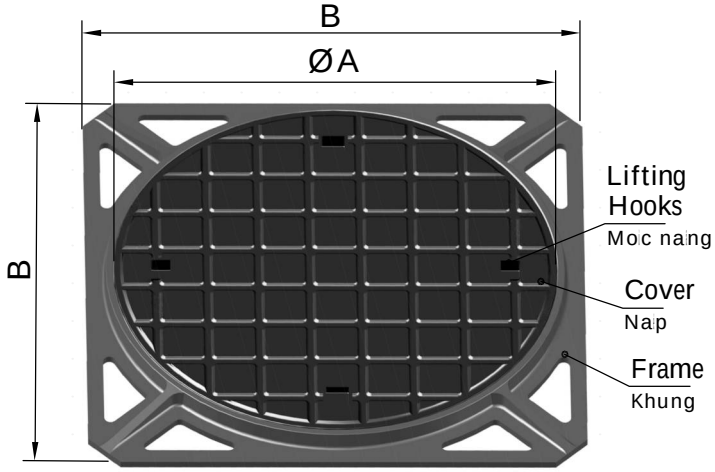

Load Class Möc Tai			Load Tai Trong (T)	Test Load Tai Trong Thö (T)
L	Light	Nhe	1.5	5.0
M	Medium	Trung bình	5.0	12.5
H	Heavy	Nang	6.5	25.0
V	Very Heavy	Rat Nang	11.0	40.0

Tolerance: ±3%

Dung sai: ±3%

Code Format

Qui öôc Ma so

Load Class Möc Tai

D D H T

M50 60 L 60 42 16 0 1

ØD	ØW	ØA	B	H	T	Code	Ma so
450	448	530	620	40	14	M50 45	? 45 40 14 0 1
500	498	610	690	40	15	M50 50	? 50 40 15 0 1
550	547	660	730	42	15	M50 55	? 55 42 15 0 1
600	580	695	780	44	16	M50 60	? 60 44 16 0 1
650	645	760	830	42	16	M50 65	? 65 42 16 0 1
700	697	810	880	41	15	M50 70	? 70 41 15 0 1
800	798	910	980	44	18	M50 80	? 80 44 18 0 1
900	898	1020	1080	45	18	M50 90	? 90 45 18 0 1
1000	997	1120	1180	44	18	M50 10	? 10 44 18 0 1
1100	1095	1220	1280	45	20	M50 11	? 11 45 20 0 1
1200	1195	1320	1380	45	20	M50 12	? 12 45 20 0 1

Load Class L/M/H/V

Cap Tai trong L/M/H/V

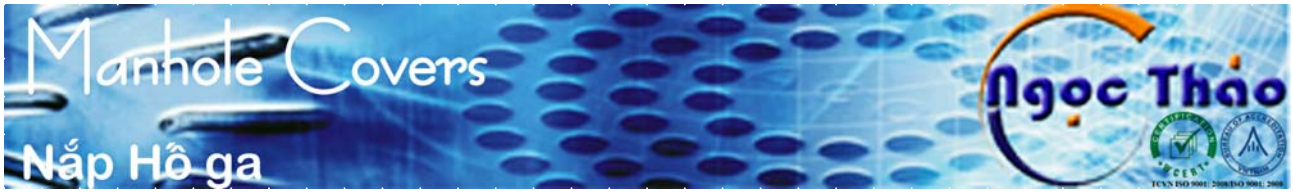

Model M6 Round Cast Iron Manhole Covers with Round Frame

Kiểu M6 Nắp Tròn Hố ga bằng Gang - Khung Tròn

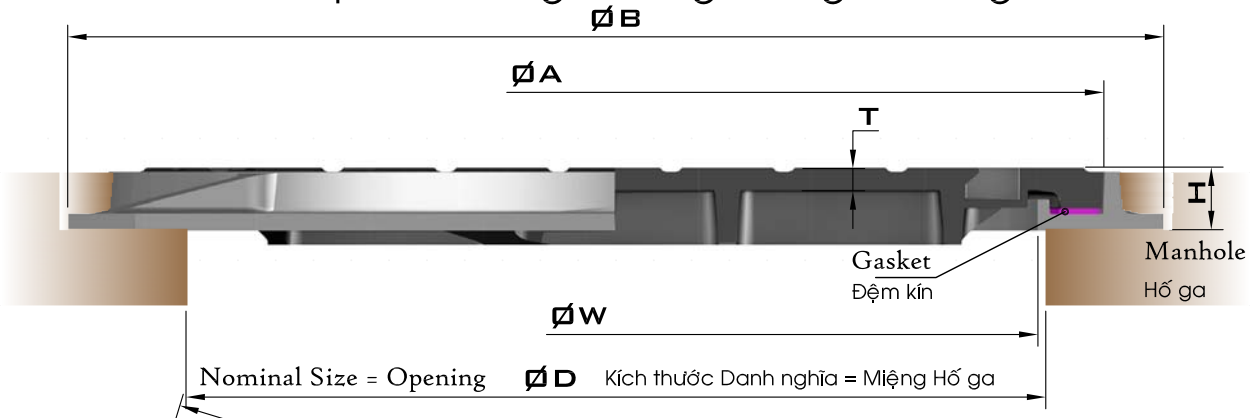

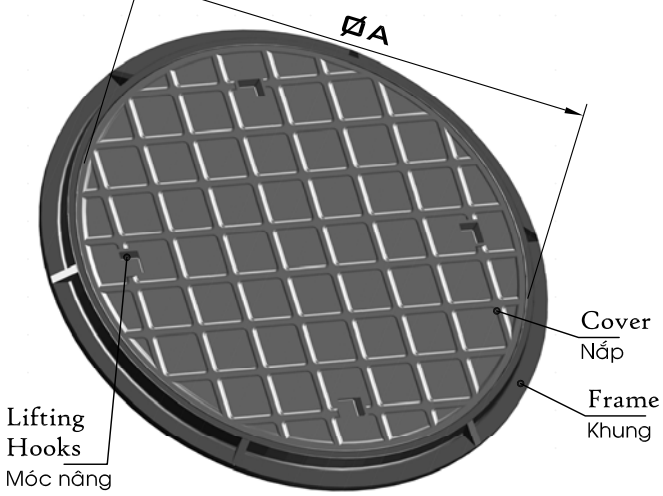

Load Class Mức Tải			Load Tải Trọng (T)	Test Load Tải Trọng Thử (T)
L	Light	Nhẹ	1.5	5.0
M	Medium	Trung bình	5.0	12.5
H	Heavy	Nặng	6.5	25.0
V	Very Heavy	Rất Nặng	11.0	40.0

Tolerance: ±3%

Dung sai: ±3%

Code Format

Qui ước Mã số

Load Class
Mức Tải

M60 60 L 60 42 16 0 1

D D H T

Load Class
L/M/H/V
Cấp Tải trọng
L/M/H/V

ØD	ØW	ØA	ØB	H	T	Code	Mã số
300	300	375	470	42	14	M60 30	? 30 42 14 0 1
400	398	470	520	40	14	M60 40	? 40 40 14 0 1
450	448	525	620	40	14	M60 45	? 45 40 14 0 1
500	498	600	700	40	15	M60 50	? 50 40 15 0 1
550	547	650	730	42	15	M60 55	? 55 42 15 0 1
600	595	640	670	42	15	M62 60	? 60 42 15 0 1
600	598	700	780	44	16	M60 60	? 60 44 16 0 1
650	645	750	830	42	16	M60 65	? 65 42 16 0 1
700	697	800	880	41	15	M60 70	? 70 41 15 0 1
800	798	900	980	44	18	M60 80	? 80 44 18 0 1
900	898	1000	1080	45	18	M60 90	? 90 45 18 0 1
1000	997	1100	1180	44	18	M60 10	? 10 44 18 0 1
1100	1095	1200	1280	45	20	M60 11	? 11 45 20 0 1
1200	1195	1300	1380	45	20	M60 12	? 12 45 20 0 1

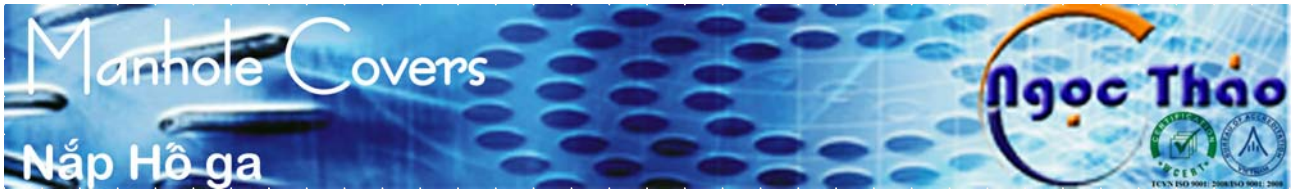

Model M8 Round Cast Iron Manhole Covers with Round Frame - Double Seal

Kiểu M8 Nắp Tròn Hố ga bằng Gang - Khung Tròn - 2 Đệm kín

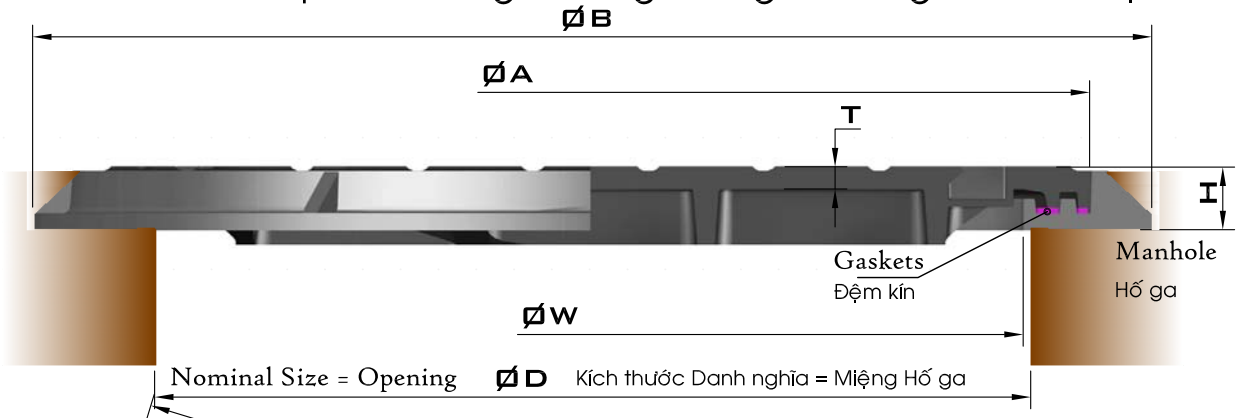

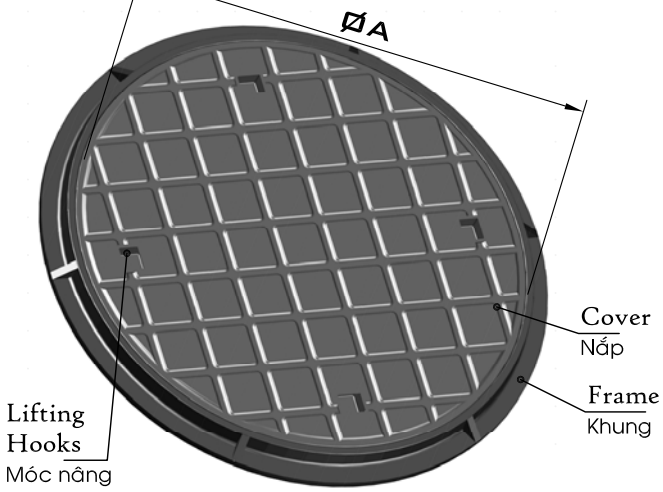

Load Class			Load Tải Trọng (T)	Test Load Tải Trọng Thử (T)
L	Light	Nhẹ	1.5	5.0
M	Medium	Trung bình	5.0	12.5
H	Heavy	Nặng	6.5	25.0
V	Very Heavy	Rất Nặng	11.0	40.0

Tolerance: ±3%

Dung sai: ±3%

Code Format

Qui ước Mã số

	D	Load Class Mức Tải	D	H	T		
M80	60	L	60	42	16	0	1

ØD	ØW	ØA	ØB	H	T	Code	Mã số
450	448	530	620	40	14	M80 45	? 45 40 14 0 1
500	498	600	700	40	15	M80 50	? 50 40 15 0 1
550	547	660	730	42	15	M80 55	? 55 42 15 0 1
600	598	700	780	44	16	M80 60	? 60 44 16 0 1
650	645	760	830	42	16	M80 65	? 65 42 16 0 1
700	697	810	880	41	15	M80 70	? 70 41 15 0 1
800	798	910	980	44	18	M80 80	? 80 44 18 0 1
900	898	1020	1080	45	18	M80 90	? 90 45 18 0 1
1000	997	1120	1180	44	18	M80 10	? 10 44 18 0 1
1100	1095	1220	1280	45	20	M80 11	? 11 45 20 0 1
1200	1195	1320	1380	45	20	M80 12	? 12 45 20 0 1

Load Class L/M/H/V

Cấp Tải trọng L/M/H/V

Model M34 Round Cast Iron Manhole Hinged Covers with Square Frame

Kiểu M34 Nắp Tròn Hố ga bằng Gang - Khung Vuông - Bản lề

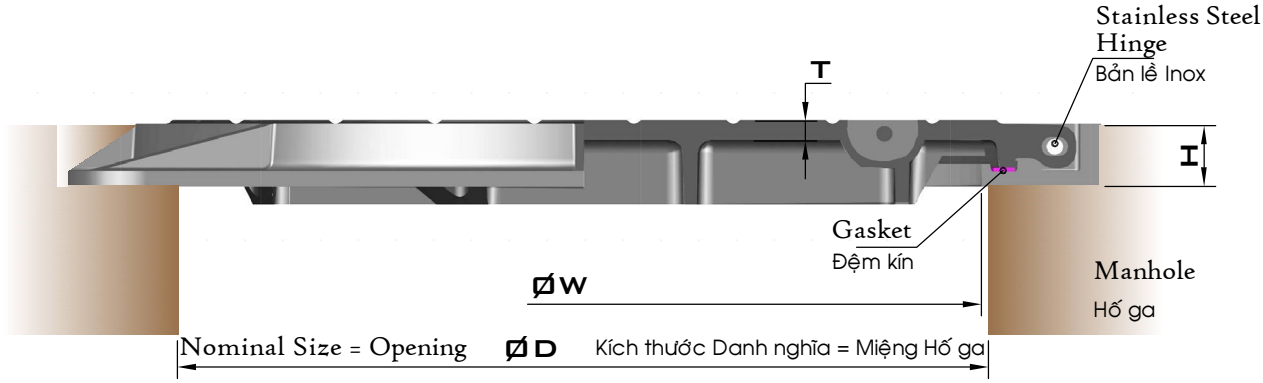

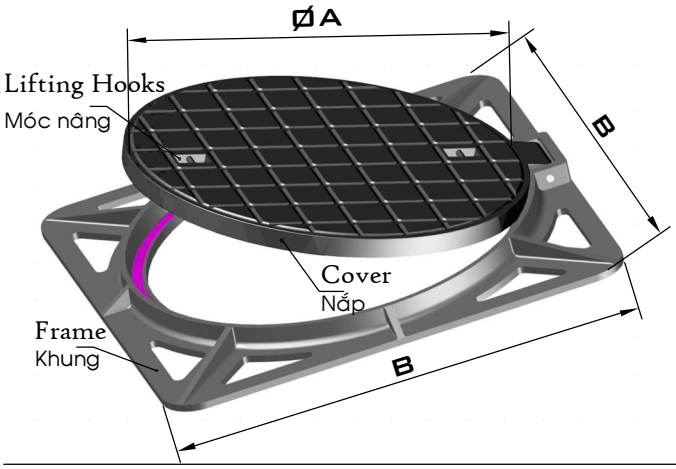

Load Class Mức Tải			Load Tải Trọng (T)	Test Load Tải Trọng Thử (T)
L	Light	Nhẹ	1.5	5.0
M	Medium	Trung bình	5.0	12.5
H	Heavy	Nặng	6.5	25.0
V	Very Heavy	Rất Nặng	11.0	40.0

Tolerance: ±3%
Dung sai: ±3%

Code Format
Qui ước Mã số

D ↓ Load Class Mức Tải ↓ D ↓ H ↓ T ↓

M34 60 L 60 42 16 4 1

Load Class L/M/H/V
Cấp Tải trọng L/M/H/V

ØD	ØW	ØA	B	H	T	Code Mã số
300	300	375	470	42	14	M34 30 ? 30 42 14 4 1
400	398	470	520	40	14	M34 40 ? 40 40 14 4 1
450	448	525	620	40	14	M34 45 ? 45 40 14 4 1
500	498	600	700	40	15	M34 50 ? 50 40 15 4 1
550	547	650	730	42	15	M34 55 ? 55 42 15 4 1
600	595	640	670	42	15	M35 60 ? 60 42 15 4 1
600	598	700	780	44	16	M34 60 ? 60 44 16 4 1
650	645	750	830	42	16	M34 65 ? 65 42 16 4 1
700	697	800	880	41	15	M34 70 ? 70 41 15 4 1
800	798	900	980	44	18	M34 80 ? 80 44 18 4 1
900	898	1000	1080	45	18	M34 90 ? 90 45 18 4 1
1000	997	1100	1180	44	18	M34 10 ? 10 44 18 4 1
1100	1095	1200	1280	45	20	M34 11 ? 11 45 20 4 1
1200	1195	1300	1380	45	20	M34 12 ? 12 45 20 4 1

Model M54 Round Cast Iron Hinged Manhole Covers with Square Frame - Double Seal

Kiểu M54 Nắp Tròn Hố ga bằng Gang - Khung Vuông - 2 Đệm kín có Bản lề

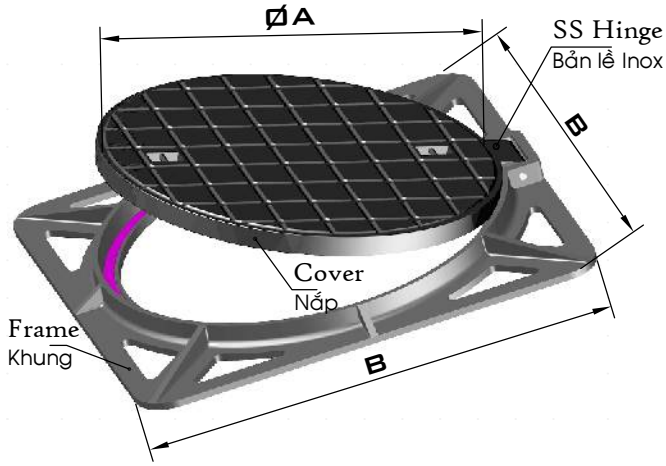

Load Class Mức Tải			Load Tải Trọng (T)	Test Load Tải Trọng Thử (T)
L	Light	Nhẹ	1.5	5.0
M	Medium	Trung bình	5.0	12.5
H	Heavy	Nặng	6.5	25.0
V	Very Heavy	Rất Nặng	11.0	40.0

Tolerance: ±3%
Dung sai: ±3%

Code Format
Qui ước Mã số

	D	Load Class Mức Tải	D	H	T		
M54	60	L	60	42	16	4	1

ØD	ØW	ØA	B	H	T	Code	Mã số
450	448	530	620	40	14	M54 45	? 45 40 14 4 1
500	498	600	700	40	15	M54 50	? 50 40 15 4 1
550	547	660	730	42	15	M54 55	? 55 42 15 4 1
600	580	695	780	44	16	M54 60	? 60 44 16 4 1
650	645	760	830	42	16	M54 65	? 65 42 16 4 1
700	697	810	880	41	15	M54 70	? 70 41 15 4 1
800	798	910	980	44	18	M54 80	? 80 44 18 4 1
900	898	1020	1080	45	18	M54 90	? 90 45 18 4 1
1000	997	1120	1180	44	18	M54 10	? 10 44 18 4 1
1100	1095	1220	1280	45	20	M54 11	? 11 45 20 4 1
1200	1195	1320	1380	45	20	M54 12	? 12 45 20 4 1

Load Class
L/M/H/V
Cấp Tải trọng
L/M/H/V

Model M2R Rectangular Cast Iron Manhole Covers

Kiểu M2R Nắp Hố ga Chữ nhật bằng Gang

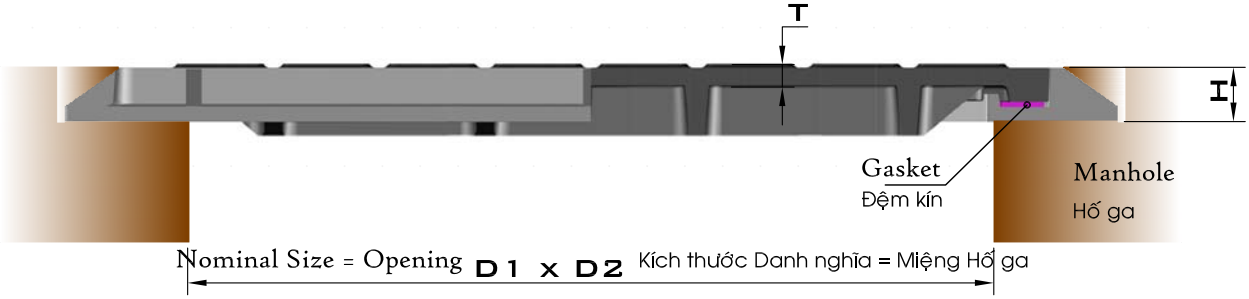

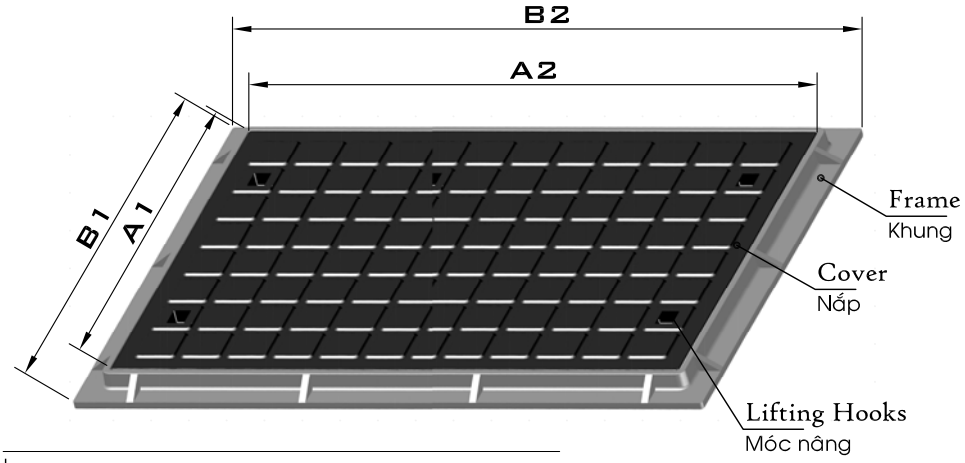

Load Class Mức Tải			Load Tải Trọng	Test Load Tải Trọng Thử	
L	Light	Nhẹ	1.5	5.0	T
M	Medium	Trung bình	5.0	12.5	T
H	Heavy	Nặng	6.5	25.0	T
V	Very Heavy	Rất Nặng	11.0	40.0	T

Code Format
Qui ước Mã số

	D1	Load Class Mức Tải	D2	H	T		
M2R	60	L	80	42	16	0	1

Tolerance: ±3% Dung sai: ±3%

D1xD2	A1	A2	B1	B2	H	T	Code Mã số
300x600	400	700	500	800	40	14	M2R 30 ? 60 40 14 0 1
400x600	500	700	600	800	40	14	M2R 40 ? 60 40 14 0 1
400x800	500	900	600	1000	40	14	M2R 40 ? 80 40 14 0 1
500x800	600	900	700	1000	42	15	M2R 50 ? 80 42 15 0 1
500x900	600	1000	700	1100	42	15	M2R 50 ? 90 42 15 0 1
600x800	700	900	800	1000	42	16	M2R 60 ? 80 42 16 0 1
600x900	700	1000	800	1100	44	16	M2R 60 ? 90 44 16 0 1
600x1000	700	1100	800	1200	44	16	M2R 60 ? 10 44 16 0 1
600x1100	700	1200	800	1300	44	16	M2R 60 ? 11 44 16 0 1
800x1600	900	1700	1000	1800	45	20	M2R 80 ? 16 45 20 0 1
1000x1600	1100	1700	1200	1800	45	20	M2R 10 ? 16 45 20 0 1

Load Class
L/M/H/V
Cấp Tải trọng
L/M/H/V

Model M4R Rectangular Cast Iron Manhole Covers - Double Seal

Kiểu M4R Nắp Hố ga Chữ nhật bằng Gang - 2 Đệm kín

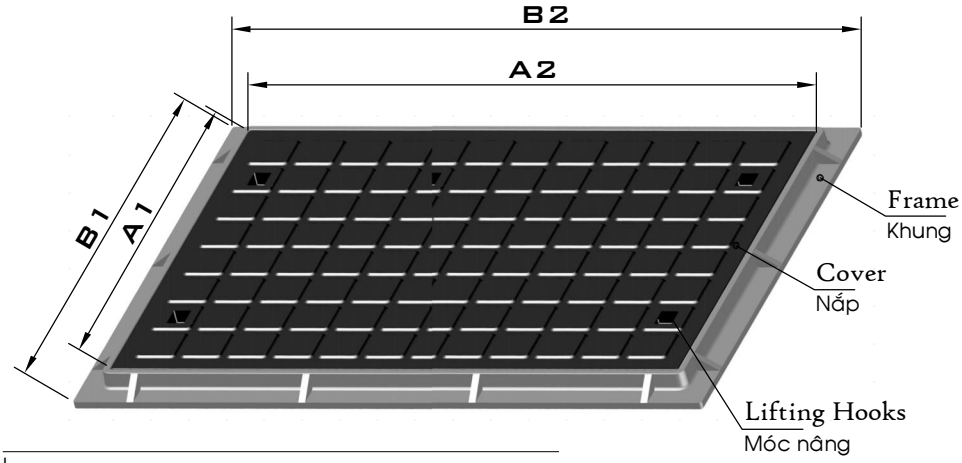

Load Class Mức Tải			Load Tải Trọng	Test Load Tải Trọng Thử	
L	Light	Nhẹ	1.5	5.0	T
M	Medium	Trung bình	5.0	12.5	T
H	Heavy	Nặng	6.5	25.0	T
V	Very Heavy	Rất Nặng	11.0	40.0	T

Code Format
Qui ước Mã số

	D1	Load Class Mức Tải	D2	H	T		
M4R	60	L	80	42	16	0	1

Tolerance: ±5mm

Dung sai: ±3%

D1xD2	A1	A2	B1	B2	H	T	Code Mã số
300x600	400	710	510	810	40	14	M4R 30 ? 60 40 14 0 1
400x600	500	710	610	810	40	14	M4R 40 ? 60 40 14 0 1
400x800	500	910	610	1010	40	14	M4R 40 ? 80 40 14 0 1
500x800	610	910	710	1010	42	15	M4R 50 ? 80 42 15 0 1
600x750	710	860	810	960	42	16	M4R 60 ? 75 42 16 0 1
600x800	710	910	810	1010	42	16	M4R 60 ? 80 42 16 0 1
600x900	710	1010	810	1110	44	16	M4R 60 ? 90 44 16 0 1
600x1000	710	1110	810	1210	44	16	M4R 60 ? 10 44 16 0 1
800x1600	920	1720	1020	1820	45	20	M4R 80 ? 16 45 20 0 1
1000x1600	1120	1720	1220	1820	45	20	M4R 10 ? 16 45 20 0 1

Load Class
L/M/H/V
Cấp Tải trọng
L/M/H/V

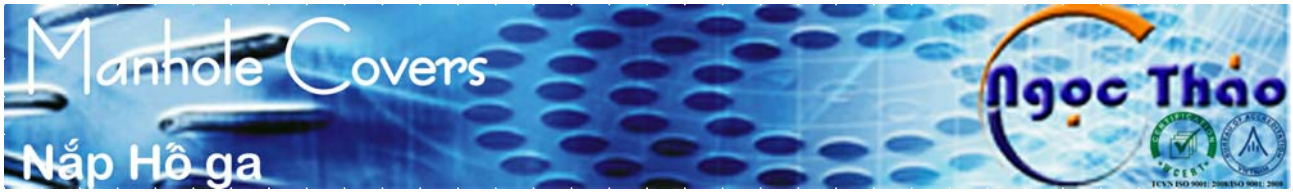

Model MH Cast Iron Manhole Covers Ø200 - Hinged

Kiểu MH Nắp Hố ga bằng Gang Ø200 - Có Bản lề

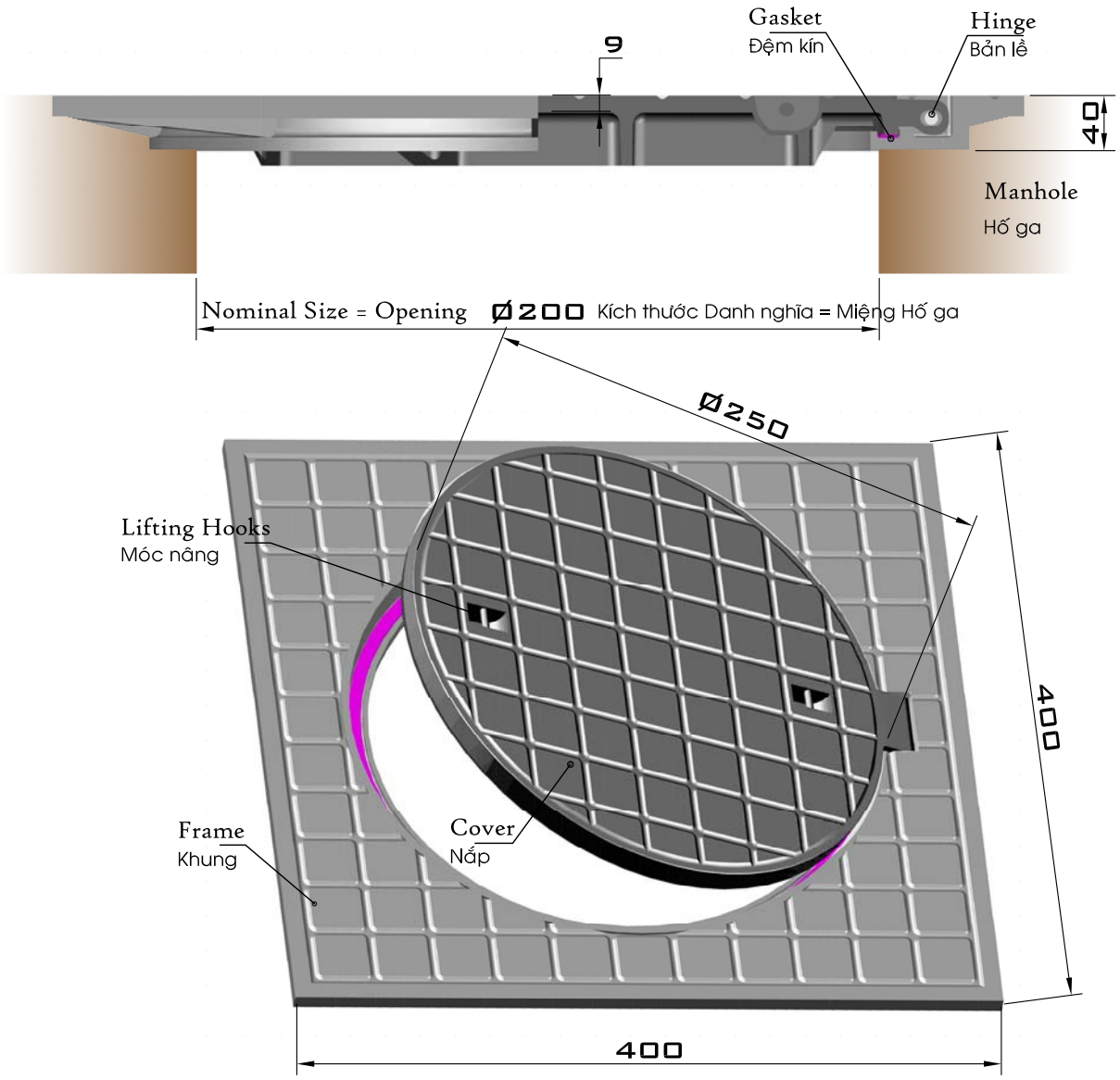

Load Class Mức Tải		Test Load Tải trọng Thử (T)	Load Tải trọng (T)	Material	Vật liệu	Code Mã số
Very Heavy Duty	Tải rất Nặng	40.0	11.0	Ductile Iron	Gang cầu	MH200 V 20400941
Heavy Duty	Tải Nặng	25.0	6.5	Grey Iron	Gang xám	MH200 H 20400941
Medium Duty	Tải Trung bình	12.5	5.0	Grey Iron	Gang xám	MH200 M 20400941

Kiểu MV Model

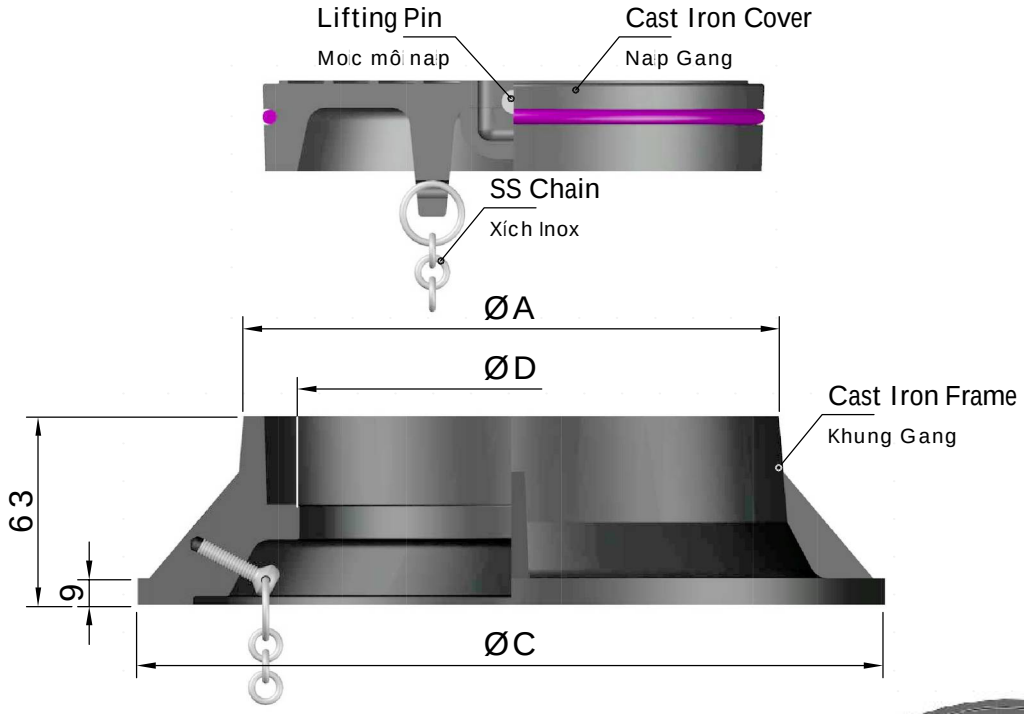

Nominal Diameter Ñöông kính Danh nghĩa	(in)	ØA (mm)	ØC (mm)	ØD (mm)	Code Mã số
DN100	4	153	225	117	MV114M 153 R803 1
DN125	5	180	252	144	MV140M 180 R803 1
DN150	6	207	279	171	MV168M 207 R803 1
DN200		243	315	207	MV200M 243 R803 1
DN200	8	261	333	225	MV219M 261 R803 1
DN250		297	360	252	MV250M 297 R803 1
DN250	10	315	387	279	MV273M 315 R803 1

Model M2T — Manhole Covers + Recessed Tray

Kiểu M2T — Nắp Hố ga kết hợp Khay Lát Gạch

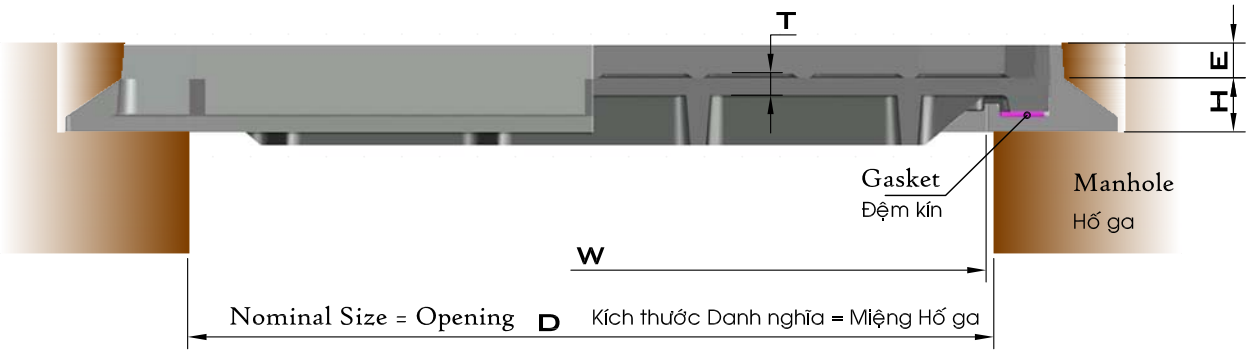

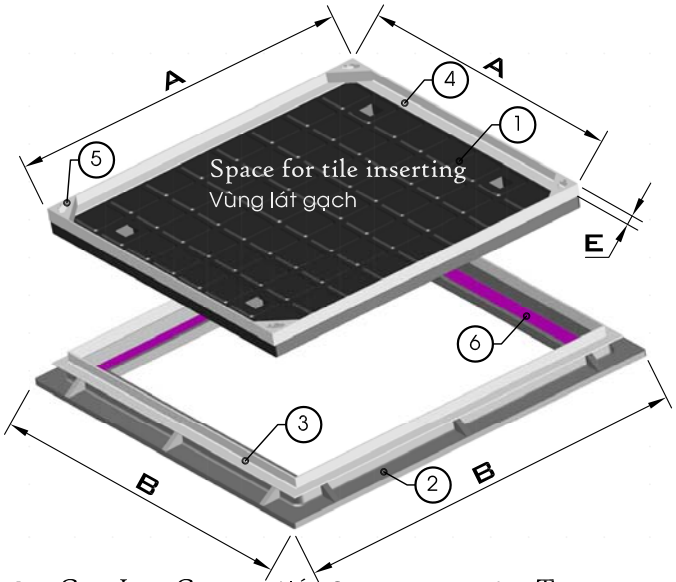

Load Class Mức Tải			Load Tải Trọng Làm việc (T)	Test Load Tải Trọng Thử (T)
L	Light	Nhẹ	1.5	5.0
M	Medium	Trung bình	5.0	12.5
H	Heavy	Nặng	6.5	25.0
V	Very Heavy	Rất Nặng	11.0	40.0

Tolerance: ±3% — Dung sai: ±3%

Code Format / Qui ước Mã số

M2T	D	Load Class Mức Tải	D	H	E	2/3	1
	↓	↓	↓	↓	↓		

1	Cast Iron Cover	Nắp Gang	4	Tray	Khay
2	Cast Iron Frame	Khung Gang	5	Lifting Hooks	Móc nâng
3	Box	Hộp bao	6	Gasket	Đệm kín

Common Sizes
Kích thước thông dụng

E = 25/30/40/50/63 mm

D	W	A	B	H	T	Code	Mã số
400	400	500	580	40	14	M2T	40 ? 40 40 ?? ? 1
450	450	550	630	40	14	M2T	45 ? 45 40 ?? ? 1
500	500	600	700	40	15	M2T	50 ? 50 40 ?? ? 1
550	550	650	750	42	15	M2T	55 ? 55 42 ?? ? 1
600	600	700	800	44	16	M2T	60 ? 60 44 ?? ? 1
650	650	750	850	42	16	M2T	65 ? 65 42 ?? ? 1
700	700	800	900	42	16	M2T	70 ? 70 42 ?? ? 1
800	800	900	1000	44	16	M2T	80 ? 80 44 ?? ? 1
900	900	1000	1100	45	18	M2T	90 ? 90 45 ?? ? 1

Load Class L/M/H/V
Cấp Tải trọng L/M/H/V

Recessed Depth E
Chiều Sâu E

Tray Material
2 HDG Steel/3 SUS304
Vật liệu Khay
2 Thép nhúng Kẽm/3 Inox 304

www.ngocthaomech.com Email. lethanhlocv@yahoo.com Tel. 09 19 91 91 49

Model M4T Double-Seal Manhole Covers + Recessed Tray

Kiểu M4T Nắp Hố ga 2 Đệm kết hợp Khay Lát Gạch

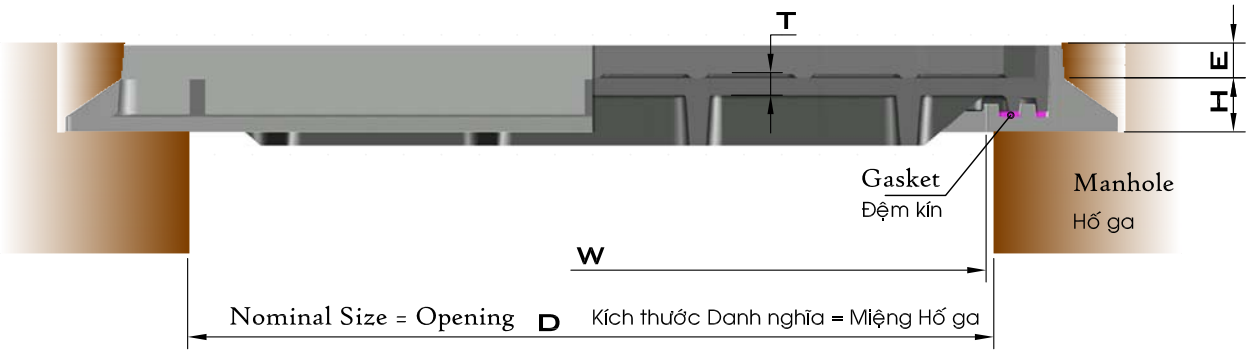

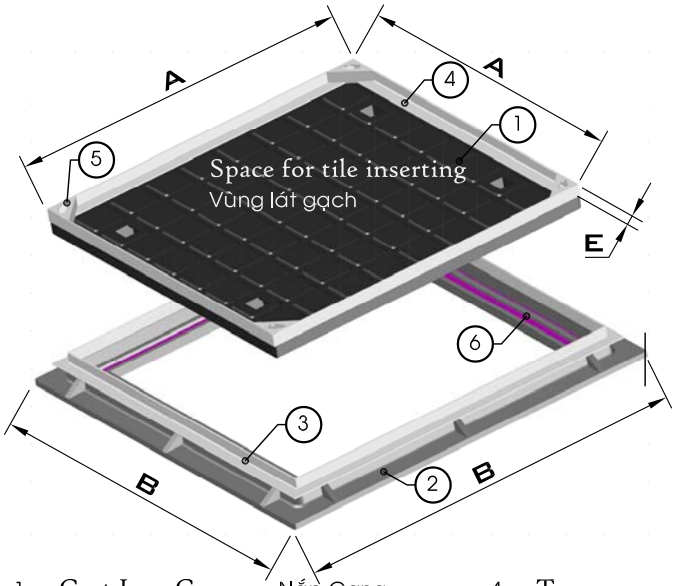

Load Class Mức Tải			Load Tải Trọng Làm việc (T)	Test Load Tải Trọng Thử (T)
L	Light	Nhẹ	1.5	5.0
M	Medium	Trung bình	5.0	12.5
H	Heavy	Nặng	6.5	25.0
V	Very Heavy	Rất Nặng	11.0	40.0

Tolerance: ±3% Dung sai: ±3%

Code Format
Qui ước Mã số

	D	Load Class Mức Tải	D	H	E		
M4T	60	L	60	44	30	2/3	1

1	Cast Iron Cover	Nắp Gang	4	Tray	Khay
2	Cast Iron Frame	Khung Gang	5	Lifting Hooks	Móc nâng
3	Box	Hộp bao	6	Gasket	Đệm kín

Common Sizes
Kích thước thông dụng

E = 25/30/40/50/63 mm

D	W	A	B	H	T	Code	Mã số
400	400	500	580	40	14	M4T	40 ? 40 40 ?? ? 1
450	450	550	630	40	14	M4T	45 ? 45 40 ?? ? 1
500	500	600	700	40	15	M4T	50 ? 50 40 ?? ? 1
550	550	660	750	42	15	M4T	55 ? 55 42 ?? ? 1
600	600	710	800	44	16	M4T	60 ? 60 44 ?? ? 1
650	650	760	850	42	16	M4T	65 ? 65 42 ?? ? 1
700	700	810	900	42	16	M4T	70 ? 70 42 ?? ? 1
800	800	910	1000	44	16	M4T	80 ? 80 44 ?? ? 1
900	900	1020	1100	45	18	M4T	90 ? 90 45 ?? ? 1

Load Class
L/M/H/V
Cấp Tải trọng
L/M/H/V

Recessed Depth E
Chiều Sâu E

Tray Material
2 HDG Steel/3 SUS304
Vật liệu Khay
2 Thép nhúng Kẽm/3 Inox 304

Model MG Recessed Trays

Kiểu MG Khay Lát Gạch

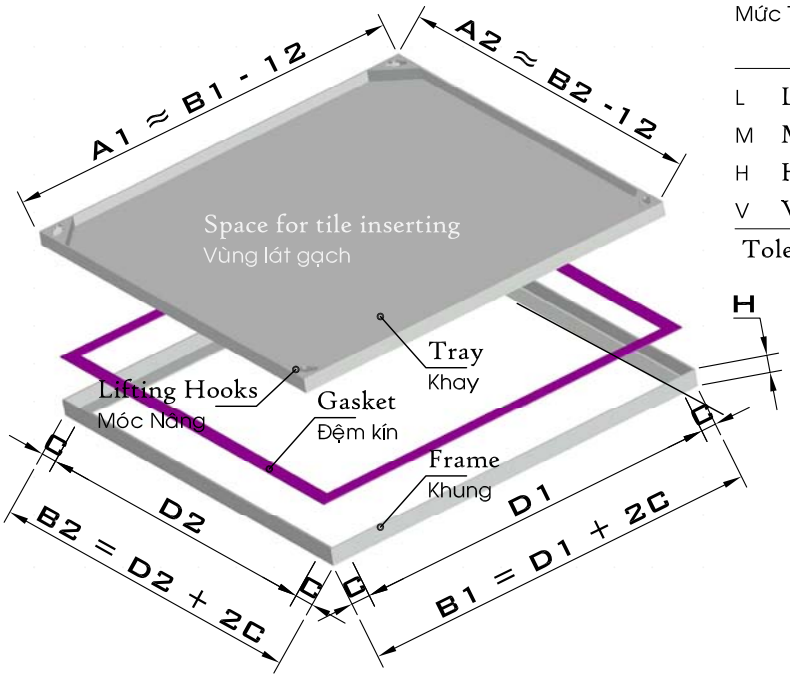

Load Class			Load	Test Load
Mức Tải		Tải Trọng Làm việc		Tải Trọng Thử
			(T)	(T)
L	Light	Nhẹ	1.5	5.0
M	Medium	Trung bình	5.0	12.5
H	Heavy	Nặng	6.5	25.0
V	Very Heavy	Rất Nặng	11.0	40.0

Tolerance: ±3% Dung sai: ±3%

Common Sizes

	Kích thước thông dụng	
C	= 30/40/50	mm
D1/D2	= 450/600/800	mm
H	= 30/40/50/63/75	mm

Material

		Vật liệu
2	HDG Steel	Thép nhúng kẽm
3	304 Stainless Steel	Inox 304
4	316 Stainless Steel	Inox 316

Code Format

Qui ước ghi Mã số

		(cm)	Load Class	(cm)	(mm)	(mm)	Material
		D1		D2	H	C	
MG0	xx	x		xx	xx	xx	0	2/3

Rộng-mm; Mức Tải; Dài-cm; Cao-mm; Biên C-mm; Vật liệu

Example: MG0 45 M 60 75 50 0 2

is the code of HDG steel Tray, 75mm high, medium duty, for manhole 450x600mm opening (Frame of 550x700x75mm and tray about 538x688mm).

Ví dụ: MG0 45 M 60 75 50 0 2

là Mã số của Khay lát gạch, tải TB, bằng thép nhúng kẽm, cao 75mm, dùng cho hố ga 450x600mm. (Kích thước Khung 550x700x75mm, Khay khoảng 538x688mm).

Model MT Recessed Trays
Kiểu MT Khay Lát Gạch

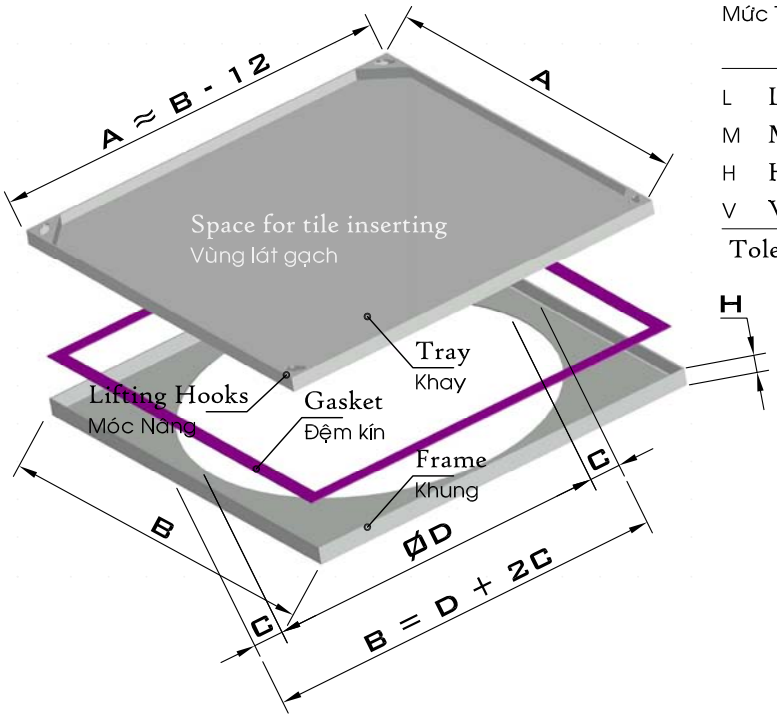

Load Class Mức Tải			Load Tải Trọng Làm việc (T)	Test Load Tải Trọng Thử (T)
L	Light	Nhẹ	1.5	5.0
M	Medium	Trung bình	5.0	12.5
H	Heavy	Nặng	6.5	25.0
V	Very Heavy	Rất Nặng	11.0	40.0

Tolerance: ±3% Dung sai: ±3%

Common Sizes
Kích thước thông dụng

C	=	30/40/50	mm
D1/D2	=	450/600/800	mm
H	=	30/40/50/63/75	mm

Material
Vật liệu

2	HDG Steel	Thép nhúng kẽm
3	304 Stainless Steel	Inox 304
4	316 Stainless Steel	Inox 316

Code Format
Qui ước ghi Mã số

MT0	xx	x	xx	xx	xx	0	2/3
	D (cm)	Load Class	D (cm)	H (mm)	C (mm)		Material

- D (cm): Miệng hố ga-mm
- Load Class: Mức Tải
- D (cm): Miệng hố ga-mm
- H (mm): Cao-mm
- C (mm): Biên C-mm
- Material: Vật liệu

Example: MT0 60 L 60 50 40 0 2
is the code of HDG steel Tray, 50mm high, light duty, for manhole 600x600mm opening (Frame of 680x680x50mm and Tray about 668x668mm).

Ví dụ: MT0 60 L 60 50 40 0 2
là Mã số của Khay lát gạch, tải nhẹ, bằng thép nhúng kẽm, cao 50mm, dùng cho hố ga 600x600mm.
(Kích thước Khung 680x680x50mm, Khay khoảng 668x668mm).

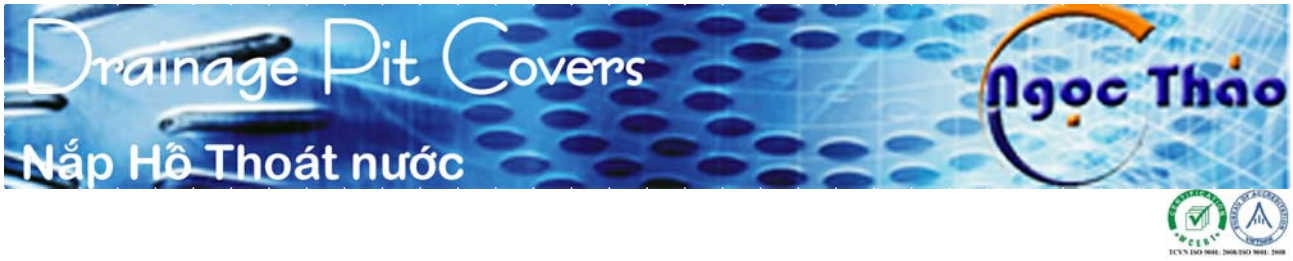

Model G1 Square Cast Iron Drainage Pit Covers with HDG Steel Frame

Kiểu G1 Nắp Vuông Hố Thoát nước bằng Gang - Khung Thép nhúng Kẽm

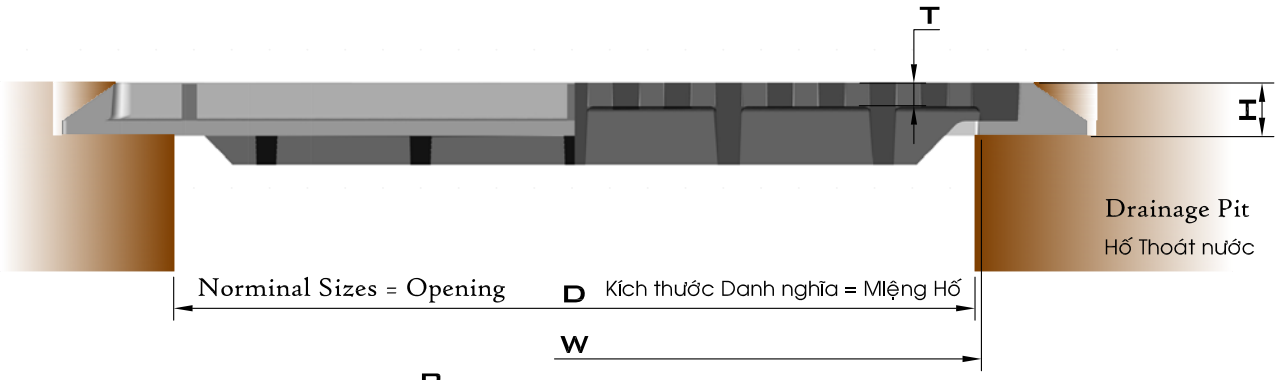

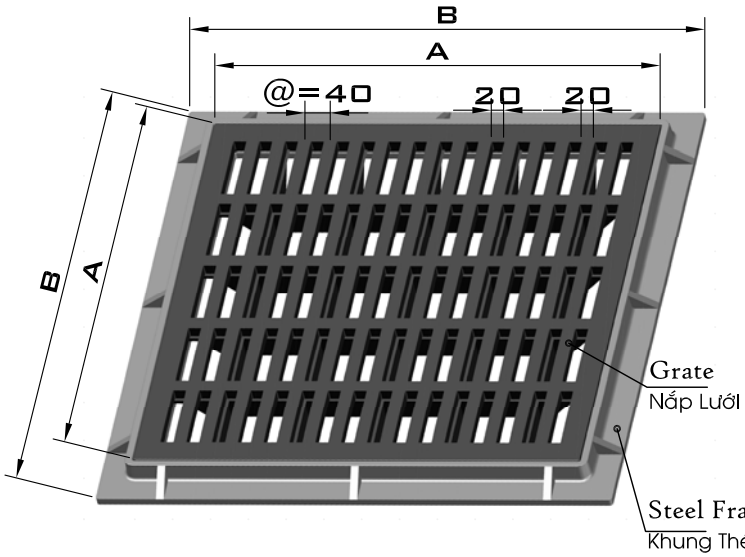

Load Class Mức Tải			Load Tải Trọng (T)	Test Load Tải Trọng Thử (T)
L	Light	Nhẹ	1.5	5.0
M	Medium	Trung bình	5.0	12.5
H	Heavy	Nặng	6.5	25.0
V	Very Heavy	Rất Nặng	11.0	40.0

Tolerance: ±3%

Dung sai: ±3%

Code Format

Qui ước Mã số

		Load Class Mức Tải					
	D		D	H	T		
G10	60	L	60	57	18	0	B

D	W	A	B	H	T	Code	Mã số
400	420	500	530	40	15	G10 40	? 40 40 15 0 B
450	470	550	580	40	15	G10 45	? 45 40 15 0 B
500	520	600	650	48	16	G10 50	? 50 48 16 0 B
550	570	650	700	48	16	G10 55	? 55 48 16 0 B
600	620	700	750	50	18	G10 60	? 60 50 18 0 B
650	670	750	800	50	18	G10 65	? 65 50 18 0 B
700	720	800	850	50	20	G10 70	? 70 50 20 0 B
800	820	900	950	50	20	G10 80	? 80 50 20 0 B
900	920	1000	1050	50	22	G10 90	? 90 50 22 0 B
1000	1020	1100	1150	50	22	G10 10	? 10 50 22 0 B
1100	1120	1200	1250	50	24	G10 11	? 11 50 24 0 B
1200	1220	1300	1350	50	24	G10 12	? 12 50 24 0 B

Load Class L/M/H/V

Cấp Tải trọng L/M/H/V

Model G2 Square Cast Iron Drainage Pit Covers
Kiểu G2 Nắp Vuông Hố Thoát nước bằng Gang

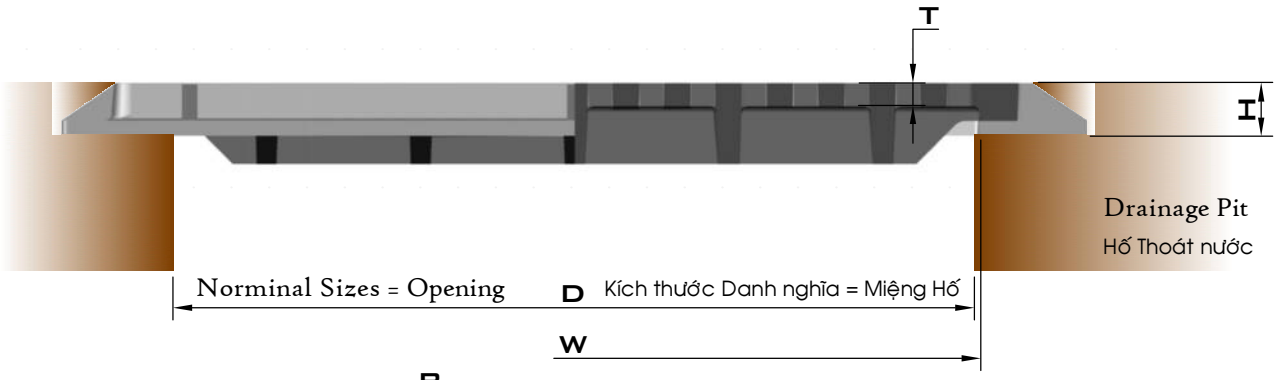

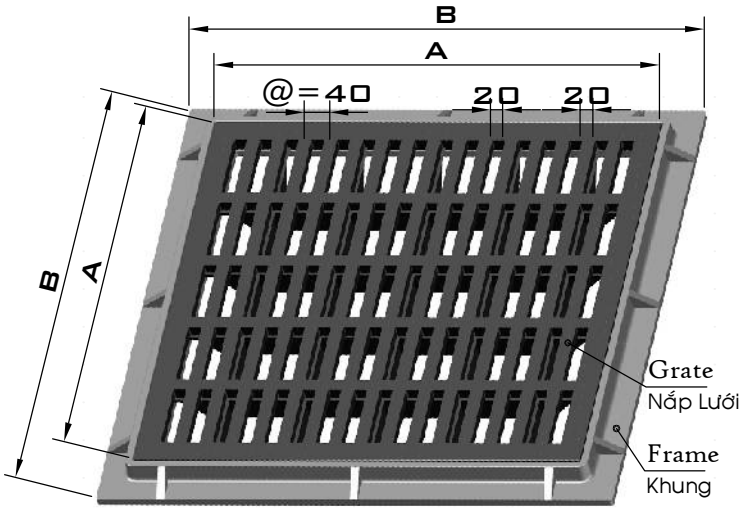

Load Class Mức Tải			Load Tải Trọng (T)	Test Load Tải Trọng Thử (T)
L	Light	Nhẹ	1.5	5.0
M	Medium	Trung bình	5.0	12.5
H	Heavy	Nặng	6.5	25.0
V	Very Heavy	Rất Nặng	11.0	40.0

Tolerance: ±3%
Dung sai: ±3%

Code Format
Qui ước Mã số

	D	Load Class Mức Tải	D	H	T		
G20	60	L	60	57	18	0	1

D	W	A	B	H	T	Code Mã số						
400	420	500	580	46	15	G20 40	?	40	46	15	0	1
450	470	550	630	46	15	G20 45	?	45	46	15	0	1
500	520	600	700	55	16	G20 50	?	50	55	16	0	1
550	570	650	750	55	16	G20 55	?	55	55	16	0	1
600	620	700	800	57	18	G20 60	?	60	57	18	0	1
650	670	750	850	57	18	G20 65	?	65	57	18	0	1
700	720	800	900	57	20	G20 70	?	70	57	20	0	1
800	820	900	1000	57	20	G20 80	?	80	57	20	0	1
900	920	1000	1100	57	22	G20 90	?	90	57	22	0	1
1000	1020	1100	1200	57	22	G20 10	?	10	57	22	0	1
1100	1120	1200	1300	57	24	G20 11	?	11	57	24	0	1
1200	1220	1300	1400	57	24	G20 12	?	12	57	24	0	1

Load Class
L/M/H/V
Cấp Tải trọng
L/M/H/V

Model G3 Round Cast Iron Drainage Pit Covers with Square Frame
Kiểu G3 Nắp Tròn Hố Thoát nước bằng Gang - Khung Vuông

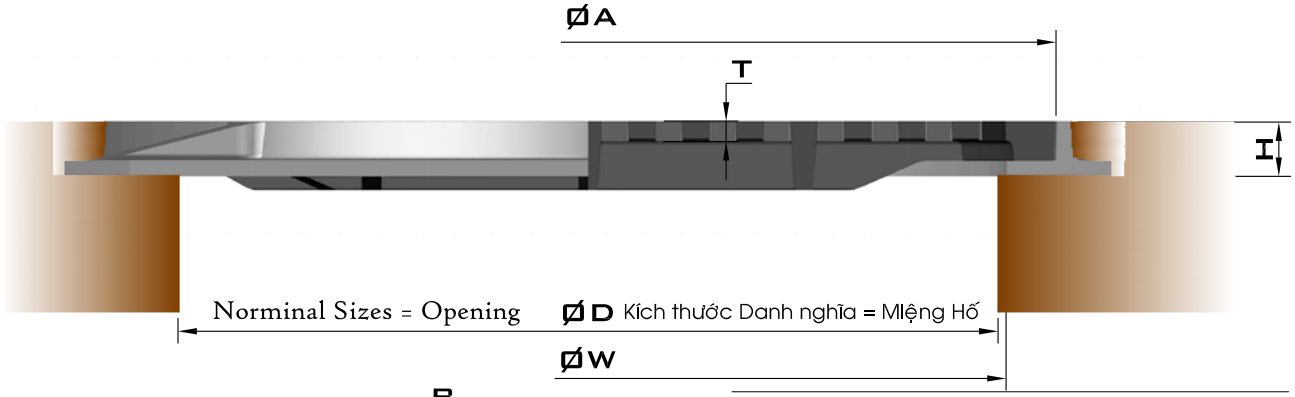

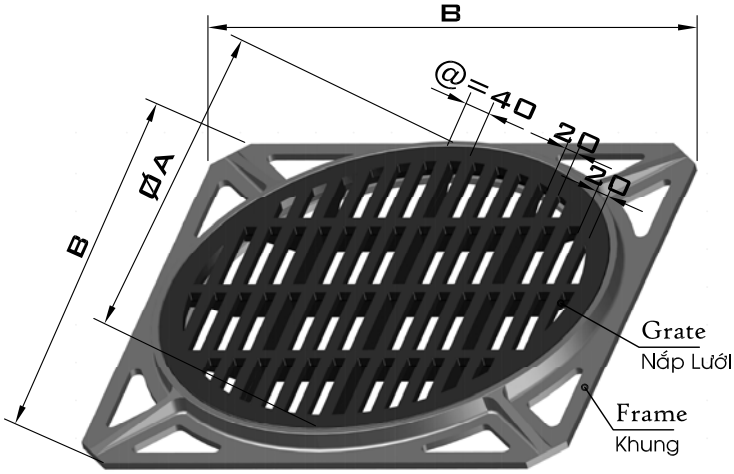

Load Class Mức Tải			Load Tải Trọng (T)	Test Load Tải Trọng Thử (T)
L	Light	Nhẹ	1.5	5.0
M	Medium	Trung bình	5.0	12.5
H	Heavy	Nặng	6.5	25.0
V	Very Heavy	Rất Nặng	11.0	40.0

Tolerance: ±3%
Dung sai: ±3%

Code Format
Qui ước Mã số

	D	Load Class Mức Tải	D	H	T		
G30	60	L	60	57	18	0	1

ØD	ØW	ØA	B	H	T	Code	Mã số
400	420	470	520	46	15	G30 40	? 40 46 15 0 1
450	470	525	620	46	15	G30 45	? 45 46 15 0 1
500	500	600	700	38	18	G30 50	? 50 38 18 0 1
550	570	650	730	55	16	G30 55	? 55 55 16 0 1
600	620	700	780	57	18	G30 60	? 60 57 18 0 1
650	670	750	830	57	18	G30 65	? 65 57 18 0 1
700	720	800	880	57	20	G30 70	? 70 57 20 0 1
800	820	900	980	57	20	G30 80	? 80 57 20 0 1
900	920	1000	1080	57	22	G30 90	? 90 57 22 0 1
1000	1020	1100	1180	57	22	G30 10	? 10 57 22 0 1
1100	1120	1200	1280	57	24	G30 11	? 11 57 24 0 1
1200	1220	1300	1380	57	24	G30 12	? 12 57 24 0 1

Load Class
L/M/H/V
Cấp Tải trọng
L/M/H/V

Model G4 Round Cast Iron Drainage Pit Covers with Round Frame

Kiểu G4 Nắp Tròn Hố Thoát nước bằng Gang - Khung Tròn

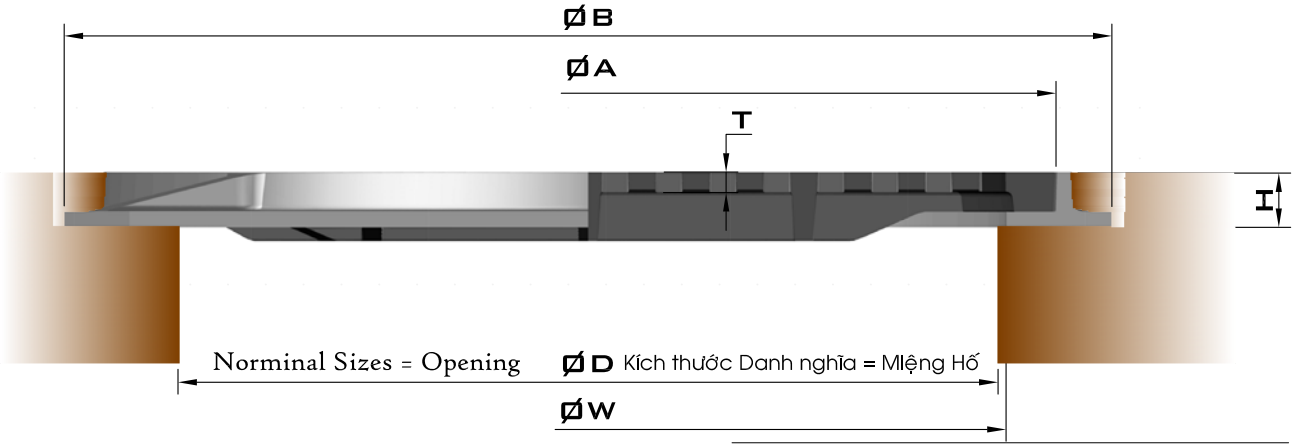

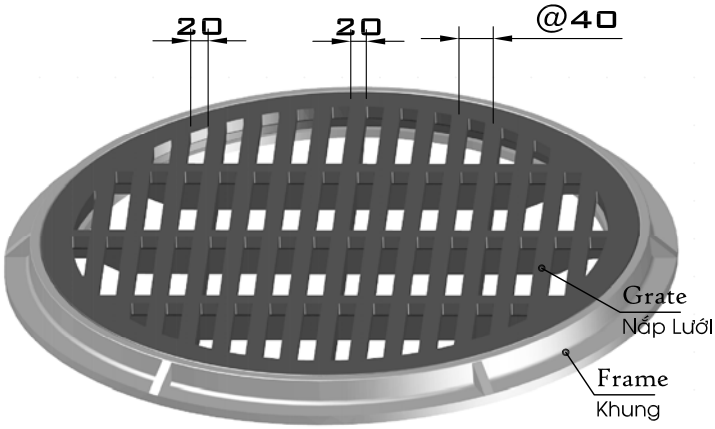

Load Class Mức Tải			Load Tải Trọng (T)	Test Load Tải Trọng Thử (T)
L	Light	Nhẹ	1.5	5.0
M	Medium	Trung bình	5.0	12.5
H	Heavy	Nặng	6.5	25.0
V	Very Heavy	Rất Nặng	11.0	40.0

Tolerance: ±3%

Dung sai: ±3%

Code Format

Qui ước Mã số

	D	Load Class Mức Tải	D	H	T		
G40	60	L	60	57	18	0	1

ØD	ØW	ØA	ØB	H	T	Code	Mã số
400	420	470	520	46	15	G40 40	? 40 46 15 0 1
450	470	525	620	46	15	G40 45	? 45 46 15 0 1
500	520	600	680	55	16	G40 50	? 50 55 16 0 1
550	570	650	730	55	16	G40 55	? 55 55 16 0 1
600	620	700	780	57	18	G40 60	? 60 57 18 0 1
650	670	750	830	57	18	G40 65	? 65 57 18 0 1
700	720	800	880	57	20	G40 70	? 70 57 20 0 1
800	820	900	980	57	20	G40 80	? 80 57 20 0 1
900	920	1000	1080	57	22	G40 90	? 90 57 22 0 1
1000	1020	1100	1180	57	22	G40 10	? 10 57 22 0 1
1100	1120	1200	1280	57	24	G40 11	? 11 57 24 0 1
1200	1220	1300	1380	57	24	G40 12	? 12 57 24 0 1

Load Class L/M/H/V

Cấp Tải trọng L/M/H/V

Model G5 Cast Iron Trench Covers
Kiểu G5 Vỉ Mương Thoát nước bằng Gang

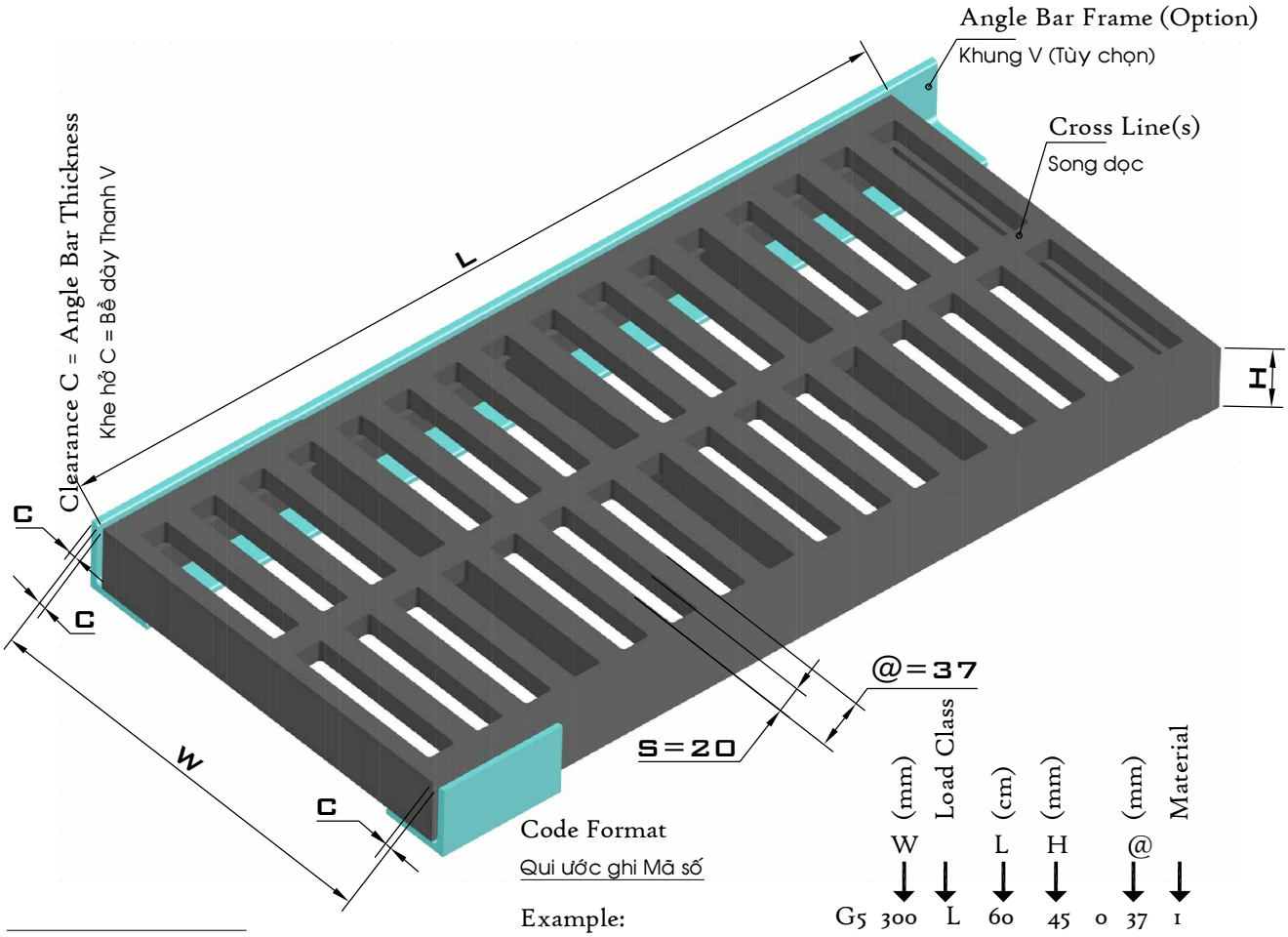

Code Format
Qui ước ghi Mã số

	W (mm)	Load Class	L (cm)	H (mm)		@ (mm)	Material
Example: G5	300	L	60	45	0	37	1

Cast Iron Grate 300Wide x 600Long x 45mmHigh, Light Duty (& Pitch of 37mm)

Ví dụ: Vỉ mương Gang Rộng 300 x Dài 600 x Cao 45mm
Tải Nhẹ (& Bước 37mm)

G5 300 L 60 45 0 37 1

- Rộng-mm
- Mức Tải
- Dài-cm
- Cao-mm
- Bước-mm
- Vật liệu gang

Common Sizes
Kích thước thông dụng

L	=	60/80	cm
H	=	45/36	mm
T	=	16/18/20	mm
@	=	37/40	mm
V50x50x5/V40x40x4 mm			

Tolerance: ±3%
Dung sai: ±3%

Load Class		Mức Tải	Load Tải Trọng (T)	Test Load Tải Trọng Thử (T)	Material Vật liệu Iron	
L	Light	Nhẹ	1.5	5.0	Grey Iron	Gang Xám
M	Medium	Trung bình	5.0	12.5	Grey Iron	Gang Xám
H	Heavy	Nặng	6.5	25.0	Ductile Iron	Gang Cầu
V	Very Heavy	Rất Nặng	11.0	40.0	Ductile Iron	Gang Cầu

Kiểu G6 Model

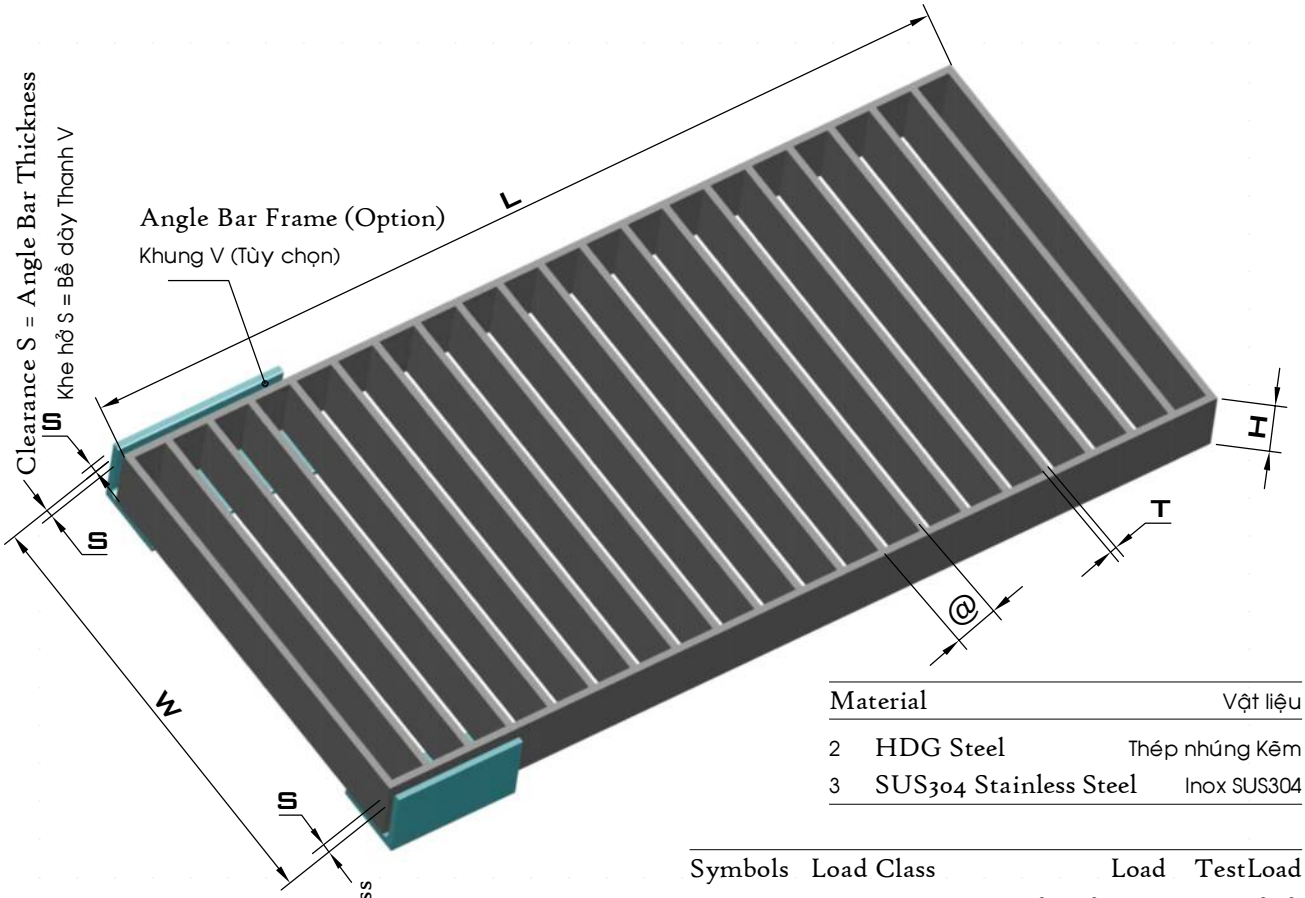

Material	Vật liệu
2 HDG Steel	Thép nhúng Kẽm
3 SUS304 Stainless Steel	Inox SUS304

Symbols Ký hiệu	Load Class	Mức Tải	Load Tải trọng	TestLoad Thử tải
L	Light	Nhẹ	1.5 T	5.0 T
M	Medium	Trung bình	5.0 T	12.5 T
H	Heavy	Nặng	6.5 T	25.0 T
V	Very Heavy	Rất Nặng	11.0 T	40.0 T

Tolerance: ±3% Dung sai: ±3%

Code Format
Qui ước ghi Mã số

	W (mm)	Load Class	L (cm)	H (mm)	T (mm)	@ (mm)	Material
G6	xxx	x	xx	xx	x	xx	2/3
	Rộng-mm	Mức Tải	Dài-cm	Cao-mm	Bề dày-mm	Bước-mm	Vật liệu

Example: G6 300 M 60 45 4 30 2
for Medium Duty Grate 300mmWide x 60cmLong x 45mmHigh,
made by HDG Steel Flat Bar 4mm Thick and Pitch of 30mm

Ví dụ: G6 300 M 60 45 4 30 2
là Mã số của Vỉ mương Rộng 300mm, Dài 60cm, Cao 45mm
bằng Thép nhúng kẽm nóng dày 4mm, Bước 30mm, chịu Tải Trung bình

Common Sizes Kích thước thông dụng			
w	=	20/24/30/40	cm
L	=	60/80	cm
H	=	45/36	mm
T	=	3/4/5	mm
@	=	30/40	mm
V50x50x5/V40x40x4			mm

Kiểu GA Model

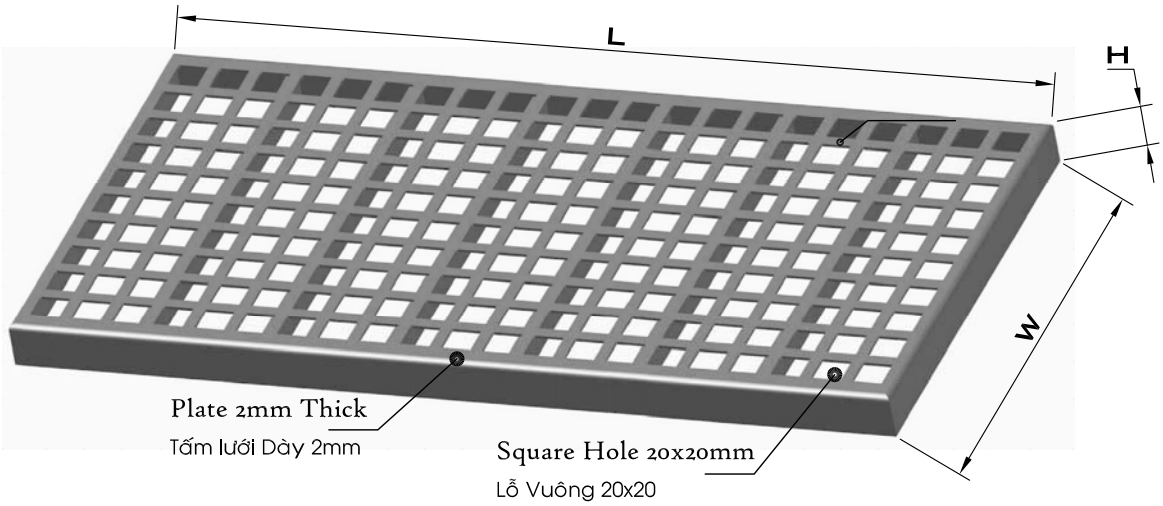

Material		Vật liệu
2	HDG Steel	Thép nhúng Kẽm
3	SUS304 Stainless Steel	Inox SUS304
4	SUS316 Stainless Steel	Inox SUS316

Symbols Ký hiệu	Load Class	Mức Tải	Load Tải trọng	TestLoad Thử tải
L	Light	Nhẹ	1.5 T	5.0 T
M	Medium	Trung bình	5.0 T	12.5 T
H	Heavy	Nặng	6.5 T	25.0 T
V	Very Heavy	Rất Nặng	11.0 T	40.0 T

Tolerance: ±3% Dung sai: ±3%

Code Format
Qui ước ghi Mã số

W (mm) Load Class L (cm) E (mm) Material

GA xxx x xx xx 228 2/3

Rộng-mm
Mức Tải
Dài-cm
Cao-mm
Vật liệu

Example: GA 240 L 60 27 228 3
for Light Duty Grate 240mmWide x 600mmLong x 27mmHigh,
made by SUS304 Stainless Steel Plate 2mm Thick
with Square Punched Holes 20mm

Common Sizes Kích thước thông dụng			
w	=	20/24/30/40	cm
L	=	60/80	cm
E	=	36/27/22	mm

Ví dụ: GA 24 L 60 27 228 3
là Mã số của Vỉ mương Rộng 240mm, Dài 600mm, Cao 27mm
bằng Inox 304 dày 2mm, Đột lỗ vuông 20x20mm, chịu Tải Nhẹ

Kiểu GF Model

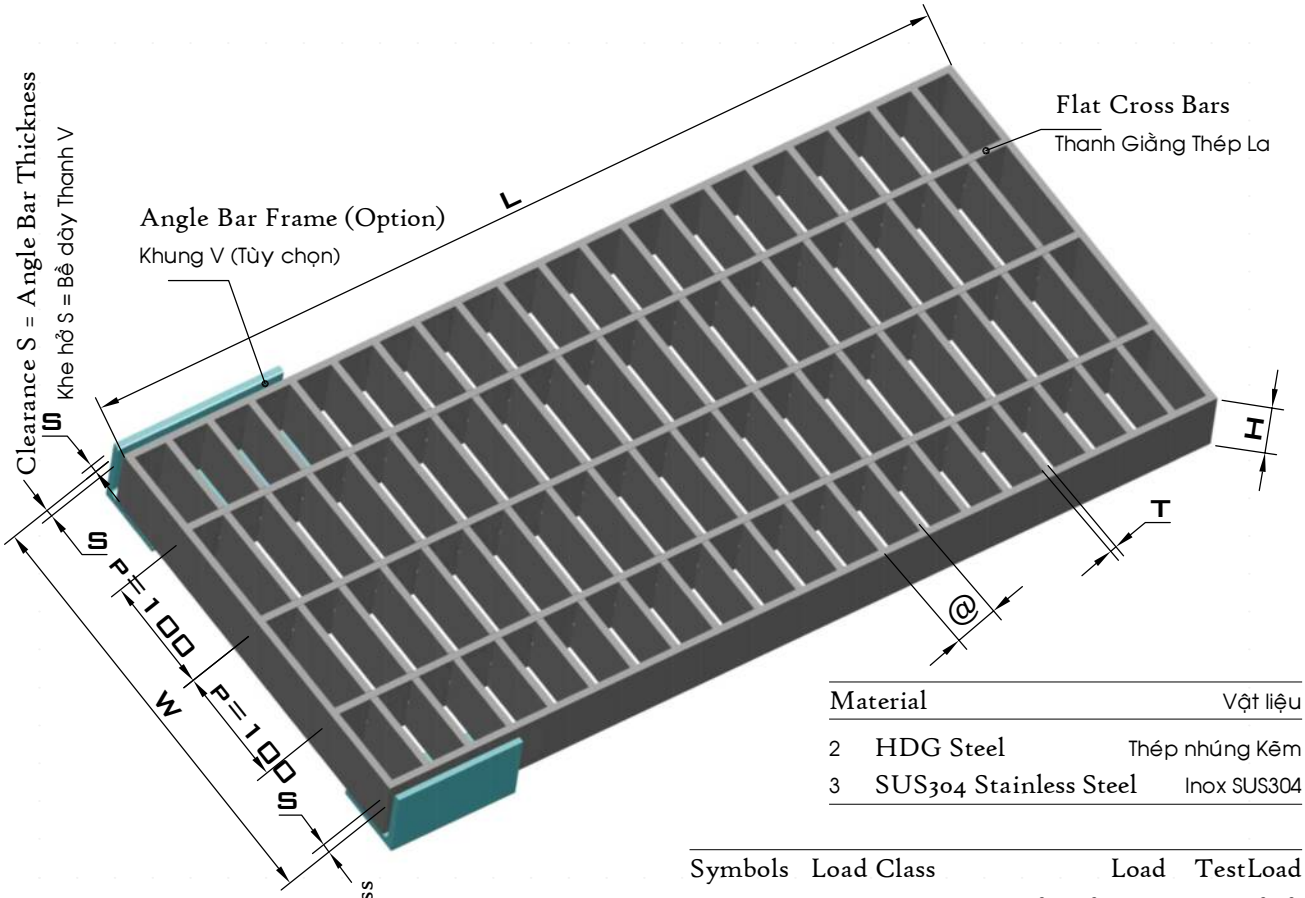

Material	Vật liệu
2 HDG Steel	Thép nhúng Kẽm
3 SUS304 Stainless Steel	Inox SUS304

Symbols Ký hiệu	Load Class	Mức Tải	Load Tải trọng	TestLoad Thử tải
L	Light	Nhẹ	1.5 T	5.0 T
M	Medium	Trung bình	5.0 T	12.5 T
H	Heavy	Nặng	6.5 T	25.0 T
V	Very Heavy	Rất Nặng	11.0 T	40.0 T

Tolerance: ±3% Dung sai: ±3%

Code Format

Qui ước ghi Mã số

	W (cm)	Load Class	L (cm)	H (mm)	T (mm)	@ (mm)	Material
GF0	xx	x	xx	xx	x	xx	2/3
	Rộng-cm	Mức Tải	Dài-cm	Cao-mm	Bề dày-mm	Bước-mm	Vật liệu

Example: GF0 30 M 60 45 4 30 2

for Medium Duty Grate 30cmWide x 60cmLong x 45mmHigh, made by HDG Steel Flat Bar 4mm Thick and Pitch of 30mm

Ví dụ: GF0 30 M 60 45 4 30 2

là Mã số của Vỉ mương Rộng 30cm, Dài 60cm, Cao 45mm bằng Thép nhúng kẽm nóng dày 4mm, Bước 30mm, chịu Tải Trung bình

Common Sizes Kích thước thông dụng			
w	=	20/24/30/40	cm
L	=	60/80	cm
H	=	45/36	mm
T	=	3/4/5	mm
@	=	30/40	mm
V50x50x5/V40x40x4			mm

Kiểu GP..O Model

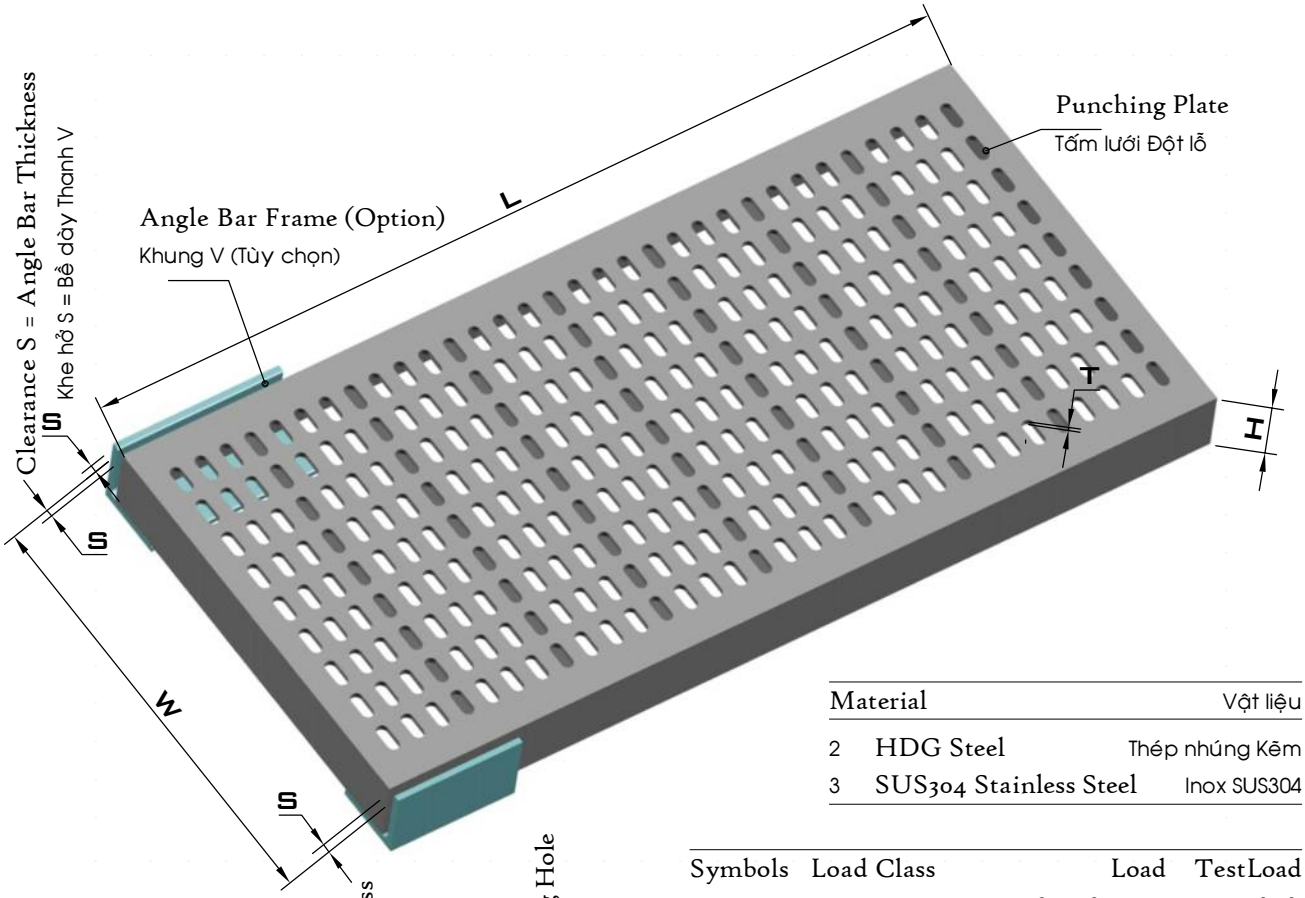

Material		Vật liệu
2	HDG Steel	Thép nhúng Kẽm
3	SUS304 Stainless Steel	Inox SUS304

Symbols Ký hiệu	Load Class	Mức Tải	Load Tải trọng	TestLoad Thử tải
L	Light	Nhẹ	1.5 T	5.0 T
M	Medium	Trung bình	5.0 T	12.5 T
H	Heavy	Nặng	6.5 T	25.0 T
V	Very Heavy	Rất Nặng	11.0 T	40.0 T

Tolerance: ±3% Dung sai: ±3%

Code Format
Qui ước ghi Mã số

	W (mm)	Load Class	L (cm)	H (mm)	T (mm)	Punching Hole	Material
GP	xxx	x	xx	xx	x	Ox	2/3

Rộng-mm
Mức Tải
Dài-cm
Cao-mm
Bề dày-mm
Lỗ đột
Vật liệu

Example: GP 250 L 60 22 2 O8 3
for Light Duty Grate 250mmWide x 60cmLong x 22mmHigh,
made by SUS304 Stainless Steel Plate 2mm Thick with Oval Holes 8mm

Ví dụ: GP 250 L 60 22 2 O8 3
là Mã số của Vỉ mương Rộng 250mm, Dài 60cm, Cao 22mm
bằng Inox SUS304 dày 2mm, Đột lỗ Bầu dục 8mm, chịu Tải Nhẹ

Common Sizes Kích thước thông dụng			
w	=	20/24/30/40	cm
L	=	60/80	cm
H	=	36/27/22	mm
T	=	2/3/4/5	mm
V40x5/V30x4/V25x3			mm

Kiểu GR Model

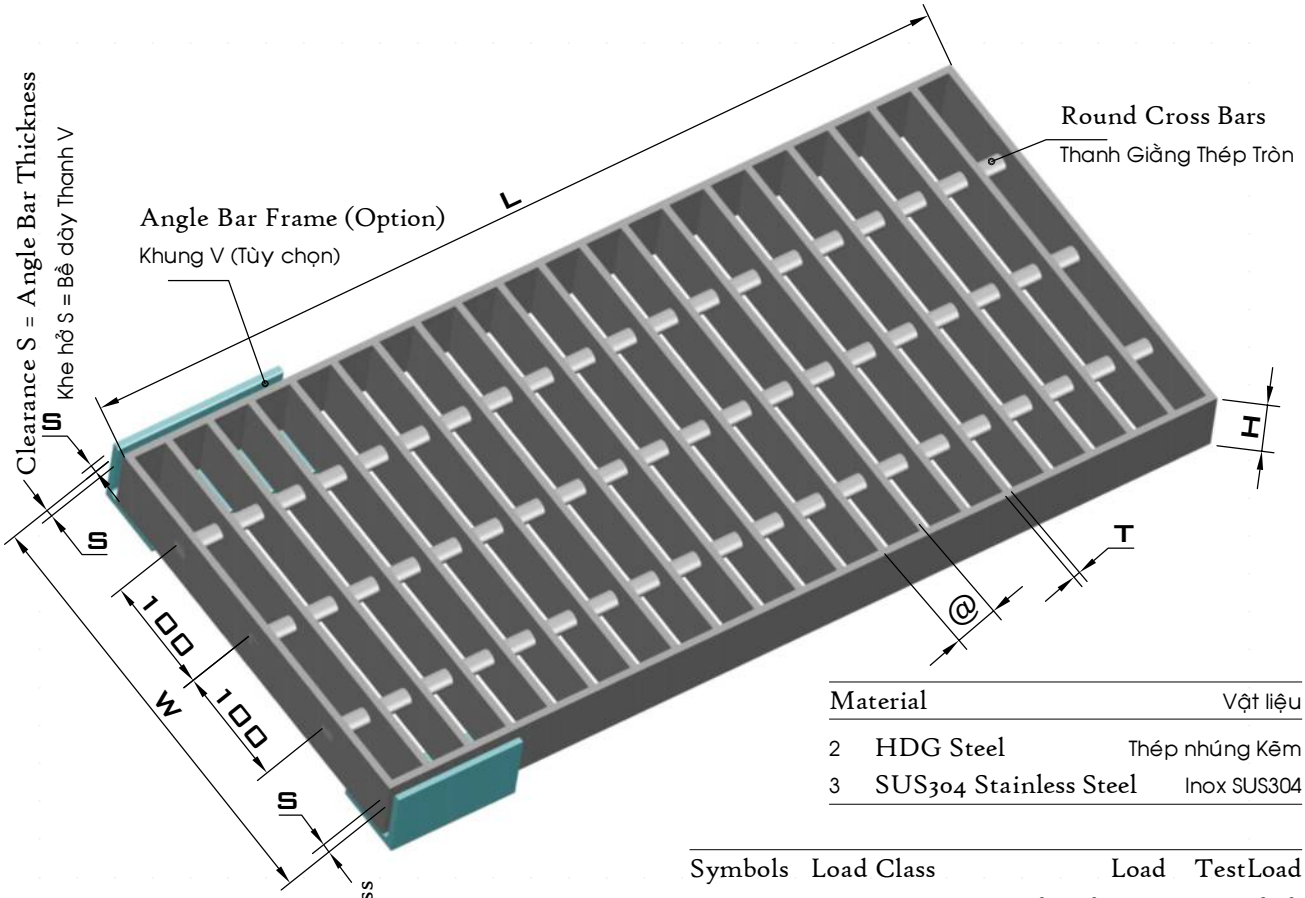

Material	Vật liệu
2 HDG Steel	Thép nhúng Kẽm
3 SUS304 Stainless Steel	Inox SUS304

Symbols Ký hiệu	Load Class	Mức Tải	Load Tải trọng	TestLoad Thử tải
L	Light	Nhẹ	1.5 T	5.0 T
M	Medium	Trung bình	5.0 T	12.5 T
H	Heavy	Nặng	6.5 T	25.0 T
V	Very Heavy	Rất Nặng	11.0 T	40.0 T

Tolerance: ±3% Dung sai: ±3%

Code Format

Qui ước ghi Mã số

	W (mm)	Load Class	L (cm)	H (mm)	T (mm)	@ (mm)	Material
GR	xxx	x	xx	xx	x	xx	2/3
	Rộng-mm	Mức Tải	Dài-cm	Cao-mm	Bề dày-mm	Bước-mm	Vật liệu

Example: GR 300 M 60 45 4 30 2

for Medium Duty Grate 300mmWide x 60cmLong x 45mmHigh, made by HDG Steel Flat Bar 4mm Thick and Pitch of 30mm

Ví dụ: GR 300 M 60 45 4 30 2

là Mã số của Vỉ mương Rộng 300mm, Dài 60cm, Cao 45mm bằng Thép nhúng kẽm nóng dày 4mm, Bước 30mm, chịu Tải Trung bình

Common Sizes Kích thước thông dụng			
w	=	200/240/300/400	mm
L	=	60/80	cm
H	=	45/36	mm
T	=	3/4/5	mm
@	=	30/40	mm
V50x50x5/V40x40x4			mm

Kiểu GT Model

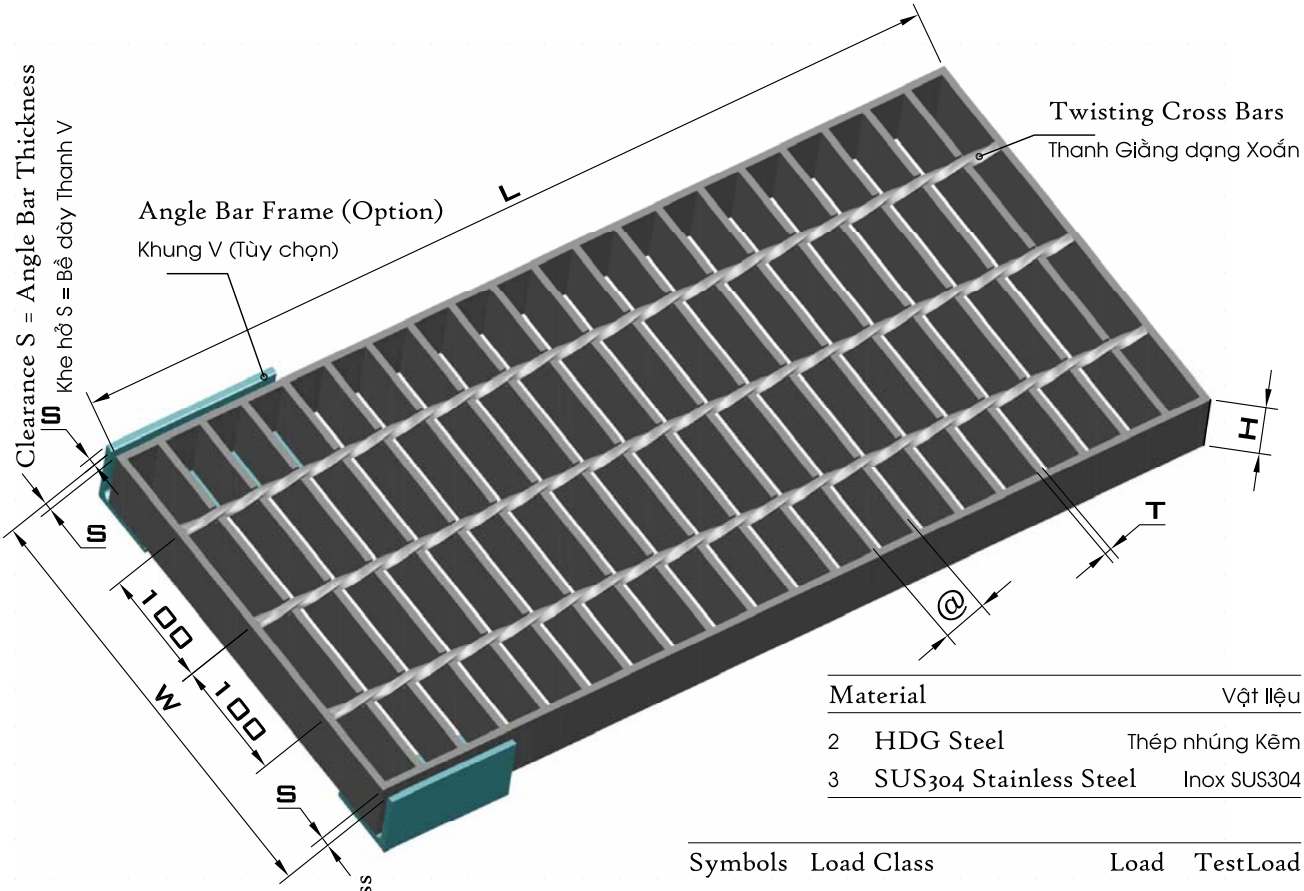

Material	Vật liệu
2 HDG Steel	Thép nhúng Kẽm
3 SUS304 Stainless Steel	Inox SUS304

Symbols Ký hiệu	Load Class	Mức Tải	Load Tải trọng	TestLoad Thử tải
L	Light	Nhẹ	1.5 T	5.0 T
M	Medium	Trung bình	5.0 T	12.5 T
H	Heavy	Nặng	6.5 T	25.0 T
V	Very Heavy	Rất Nặng	11.0 T	40.0 T

Tolerance: ±3% Dung sai: ±3%

Code Format

Qui ước ghi Mã số

	W (mm)	Load Class	L (cm)	H (mm)	T (mm)	@ (cm)	Material
GT	xxx	x	xx	xx	x	xx	2/3
	Rộng-mm	Mức Tải	Dài-cm	Cao-mm	Bề dày-mm	Bước-mm	Vật liệu

Example: GT 300 M 60 45 4 30 2

for Medium Duty Grate 300mmWide x 60cmLong x 45mmHigh, made by HDG Steel Flat Bar 4mm Thick and Pitch of 30mm

Ví dụ: G6T 300 M 60 45 4 30 2

là Mã số của Vỉ mương Rộng 300mm, Dài 60cm, Cao 45mm bằng Thép nhúng kẽm nóng dày 4mm, Bước 30mm, chịu Tải Trung bình

Common Sizes Kích thước thông dụng			
w	=	20/24/30/40	cm
L	=	60/80	cm
H	=	45/36	mm
T	=	3/4/5	mm
@	=	30/40	mm
V50x50x5/V40x40x4			mm

Model GH HDG Steel Drainage Pit Covers

Kiểu GH Song chắn rác Hố ga bằng Thép Nhúng Kẽm

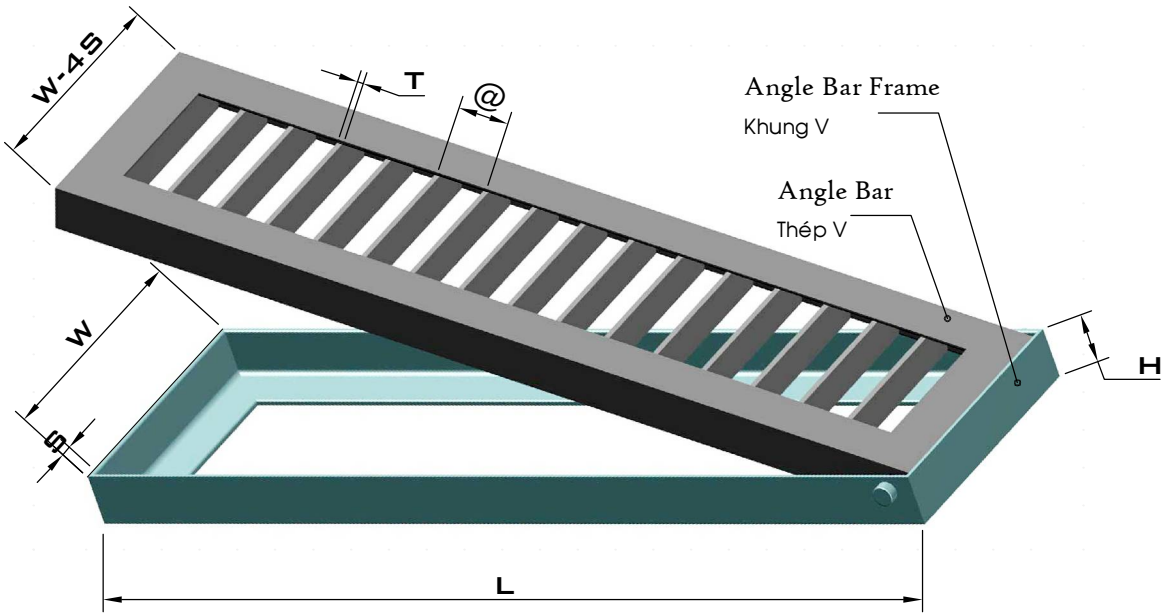

Symbols Ký hiệu	Load Class	Mức Tải	Load Tải trọng	TestLoad Thử tải
L	Light	Nhẹ	1.5 T	5.0 T
M	Medium	Trung bình	5.0 T	12.5 T
H	Heavy	Nặng	6.5 T	25.0 T
V	Very Heavy	Rất Nặng	11.0 T	40.0 T

Tolerance: ±3% Dung sai: ±3%

Code Format

Qui ước ghi Mã số

	W (mm)	Load Class	L (cm)	H (mm)	T (mm)	@ (mm)	Material
GH	xxx	x	xx	xx	x	xx	2
	Rộng-mm	Mức Tải	Dài-cm	Cao-mm	Bề dày-mm	Bước-mm	Vật liệu

Example: GH 250 M 90 55 4 50 2

for Medium Duty Drainage Pit Cover 250mmWide x 90cmLong x 55mmHigh, made by HDG Steel Flat Bar 4mm Thick and Pitch of 50mm

Ví dụ: GH 250 M 90 55 4 50 2

là Mã số của Song chắn rác hố ga Rộng 250mm, Dài 90cm, Cao 55mm bằng Thép nhúng kẽm nóng dày 4mm, Bước 50mm, chịu Tải Trung bình

Common Sizes Kích thước thông dụng			
w	=	20/25/30/40	cm
L	=	60/80	cm
H	=	55/44	mm
T	=	3/4/5	mm
@	=	50	mm
V50x50x5/V40x40x4			mm

Model GV HDG Steel Trench Covers
Kiểu GV Vỉ Mương bằng Thép Nhúng Kẽm

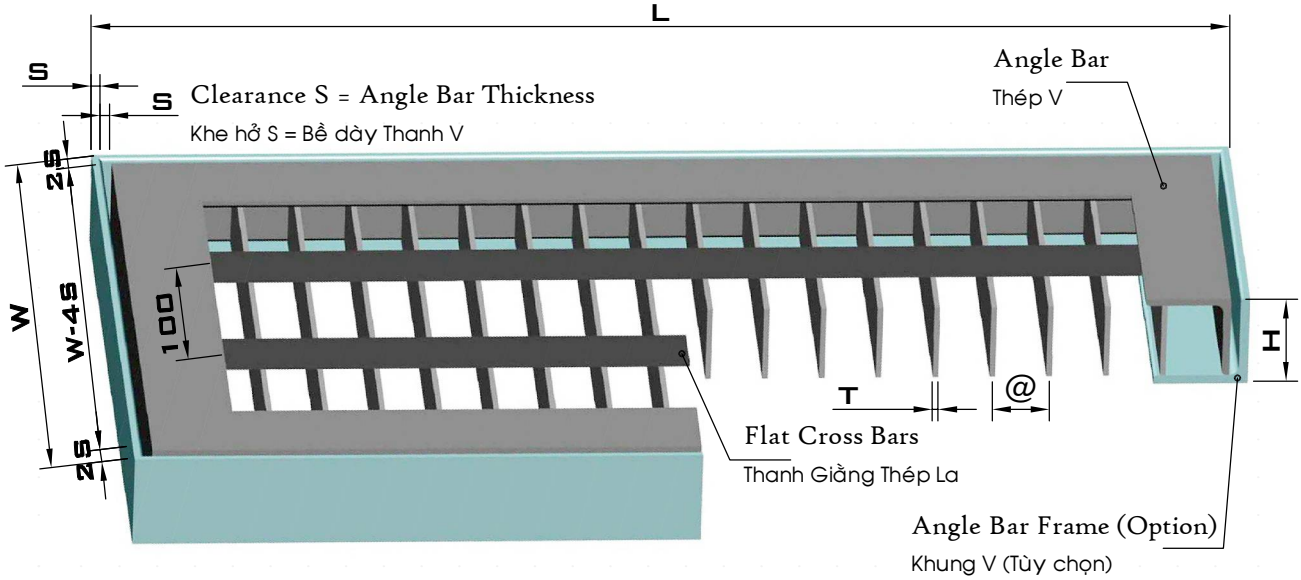

Symbols Ký hiệu	Load Class	Mức Tải	Load Tải trọng	TestLoad Thử tải
L	Light	Nhẹ	1.5 T	5.0 T
M	Medium	Trung bình	5.0 T	12.5 T
H	Heavy	Nặng	6.5 T	25.0 T
V	Very Heavy	Rất Nặng	11.0 T	40.0 T

Tolerance: ±3% Dung sai: ±3%

Code Format
Qui ước ghi Mã số

	W (mm)	Load Class	L (cm)	H (mm)	T (mm)	@ (cm)	Material
GV	xxx	x	xx	xx	x	xx	2
	Rộng-mm	Mức Tải	Dài-cm	Cao-mm	Bề dày-mm	Bước-mm	Vật liệu

Example: GV 300 M 60 50 4 30 2
for Medium Duty Grate 300mmWide x 60cmLong x 50mmHigh,
made by HDG Steel Flat Bar 4mm Thick and Pitch of 30mm

Ví dụ: GV 300 M 60 50 4 30 2
là Mã số của Vỉ mương Rộng 300mm, Dài 60cm, Cao 50mm
bằng Thép nhúng kẽm nóng dày 4mm, Bước 30mm, chịu Tải Trung bình

Common Sizes Kích thước thông dụng			
w	=	20/24/30/40	cm
L	=	60/80	cm
H	=	40/50	mm
T	=	3/4/5	mm
@	=	30	mm
V50x50x5/V40x40x4			mm

Kiểu CF Model

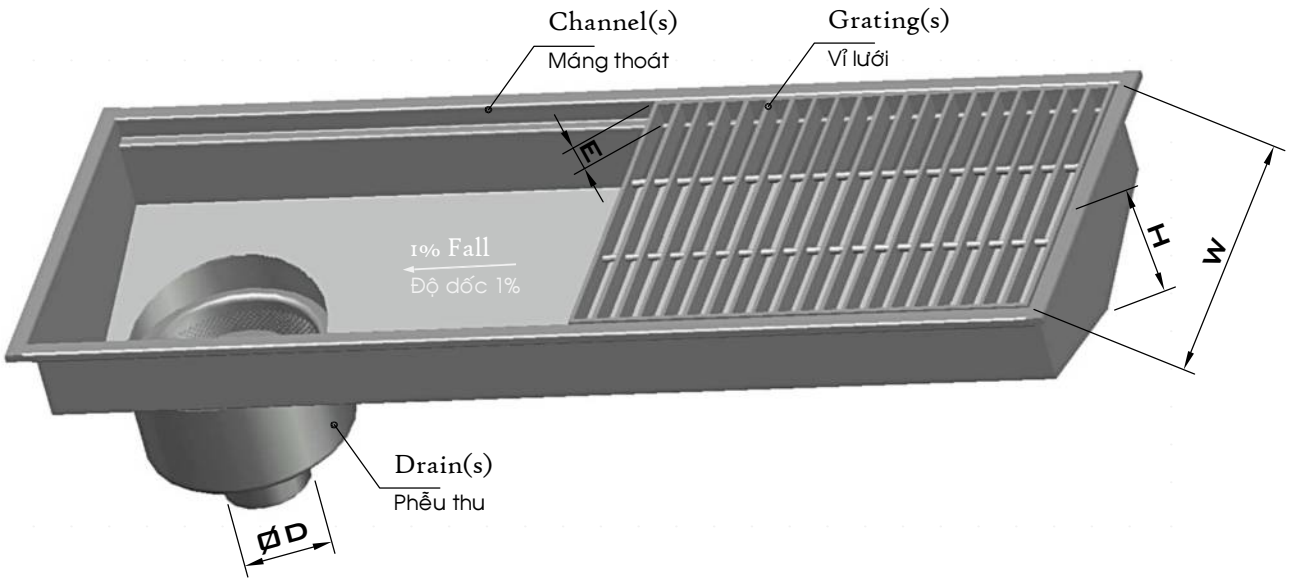

Code Format
Qui ước ghi Mã số

Channel Model (C1/C2)	(mm) W	(cm) H	Grating Model	Outlet Diameter (mm) D	Drain Properties (0/1/2/3)	Material (3/4)
Cx	xxx	xx	Gx	xxx	x	x
Kiểu Máng	Rộng-mm	Cao-cm	Kiểu Vỉ lưới	Đường kính ống xả-mm	Vi trí ống xả (0/1/2/3)	Vật liệu (3/4)

Example: C2 300 15 GR 102 3 3

for a SUS304 Stainless Steel Channel Drainage that consists of:

- Some lengths of C2 channel (300mmWide x 15cm High),
- Some pieces of GR grating,
- Some drain traps that their outlet diameter is 102mm with a filter inside

Ví dụ: C2 300 15 GR 102 3 3

là Mã số của Mương thoát nước Inox SUS304, bao gồm:

- Vài đoạn máng kiểu C2 (Rộng 300mm x Cao 15cm),
- Vài tấm vỉ inox kiểu GR
- Vài phễu thu nước ngăn mùi có lược rác bên trong và đường kính ống thoát là 102mm

Symbols	Ký hiệu
Channel Model	**Kiểu Máng thoát**
C1	Flat Bottom Máng đáy bằng
C2	Inclined Bottom Máng đáy côn
Outlet Properties	**Đặc tính Phễu thoát**
0	Without Trap, Without Filter Không Ngăn mùi, Không Lọc Rác
1	With Trap, Without Filter Ngăn mùi, Không Lọc Rác
2	Without Trap, With Filter Không Ngăn mùi, Có Lọc Rác
3	With Trap, With Filter Ngăn mùi, Có Lọc Rác
Material	**Vật liệu**
3	SUS304 Stainless Steel Inox SUS304
4	SUS316 Stainless Steel Inox SUS316

Kieu C1 Model

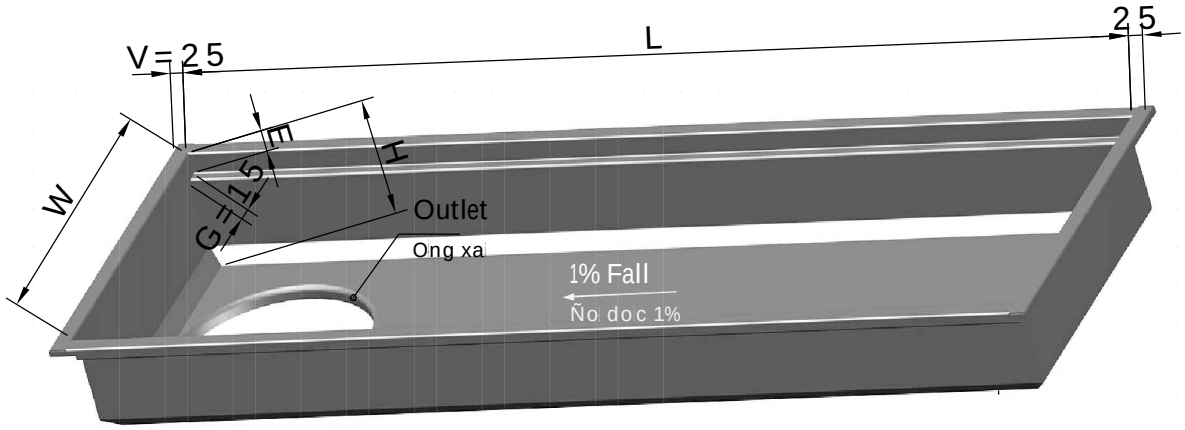

Code Format

Qui öôc ghi Ma so

	W (mm)	H (cm)	E (mm)	Outlet Diameter (mm)	Outlet Location (0/1/2/3)	Material (3/4)
C1	xxx	xx	xx	xxx	x	x

Rong-mm

Cao-cm

Gô-mm

Ñöông kính ong xa-mm

Vi trí ong xa (0/1/2/3)

Vat lieu (3/4)

Material	Vat lieu
3 SUS304 Stainless Steel	Inox SUS304
4 SUS316 Stainless Steel	Inox SUS316

Outlet Location	Vö trí Ong xa
0 None	Khong co
1 Middle	Ô Giöa
2 End	1 Ñau
3 Other	Vö trí khac
Tolerance: ±3%	Dung sai: ±3%

Example: C1 240 10 27 090 2 3

for Channel 240mm Wide x 10cm High & E=27mm

made by SUS304 Stainless Steel.

A Drain D90 will be welded at its end.

Ví du: C1 240 10 27 090 2 3

la Ma so cua Mang thoat nöôc Rong 240mm, Cao 10cm,

co gô E = 27mm, lam bang Inox 304.

Ô Ñau mang se gan pheu thu D90.

Common Sizes			
Kích thöôc thong dung			
W	=	20/24/30/40	cm
H	=	10/15/25/30	cm
E	=	36/27/22	mm
T	=	1/1.2/1.5/2	mm

Stainless Steel Channel

Máng Thoát Nước Inox

Kiểu C2 Model

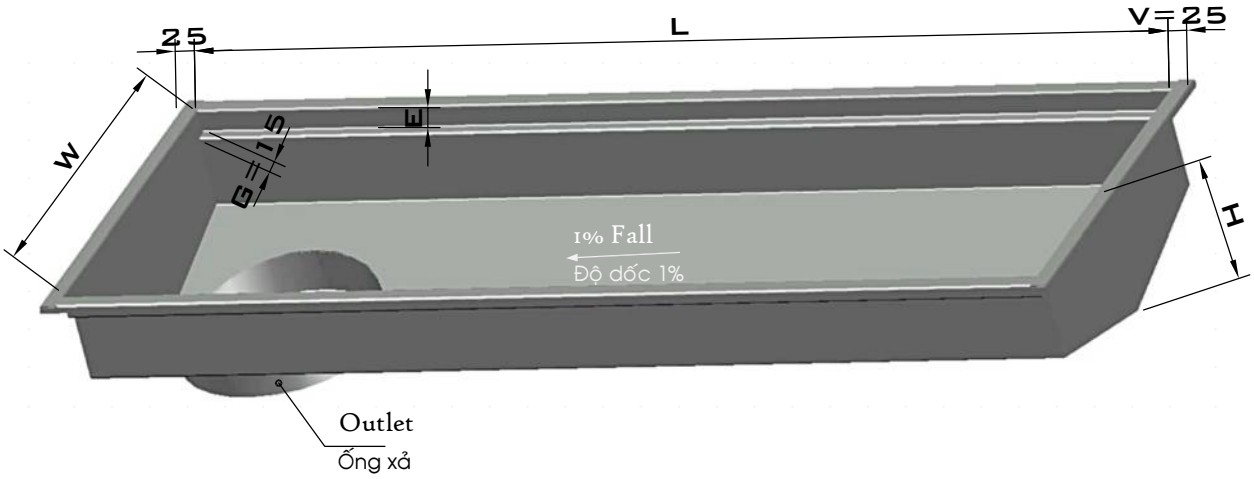

Material		Vật liệu
3	SUS304 Stainless Steel	Inox SUS304
4	SUS316 Stainless Steel	Inox SUS316

Outlet Location		Vị trí Ống xả
0	None	Không có
1	Middle	Ở Giữa
2	End	1 Đầu
3	Other	Vị trí khác
Tolerance: ±3%		Dung sai: ±3%

Code Format

Qui ước ghi Mã số

	W (mm)	H (cm)	E (mm)	Outlet Diameter (mm)	Outlet Location (0/1/2/3)	Material (3/4)
C2	xxx	xx	xx	xxx	x	x
	Rộng-mm	Cao-cm	Gờ-mm	Đường kính ống xả-mm	Vi trí ống xả (0/1/2/3)	Vật liệu (3/4)

Example: C2 240 10 27 090 2 3

for Channel 240mm Wide x 10cm High & E=27mm

made by SUS304 Stainless Steel.

A Drain D90 will be welded at its end.

Ví dụ: C2 240 10 27 090 2 3

là Mã số của Máng thoát nước Rộng 240mm, Cao 10cm,

có gờ E = 27mm, làm bằng Inox 304.

Ở Đầu máng sẽ gắn phễu thu D90.

Common Sizes		
Kích thước thông dụng		
W	=	20/24/30/40 cm
H	=	10/15/25/30 cm
E	=	36/27/22 mm
T	=	1/1.2/1.5/2 mm

www.ngocthaomech.com Email. pheuthoatnuocngocthao@gmail.com Tel. 0916 388 466

Kiểu C3 Model

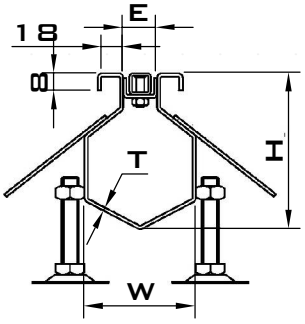

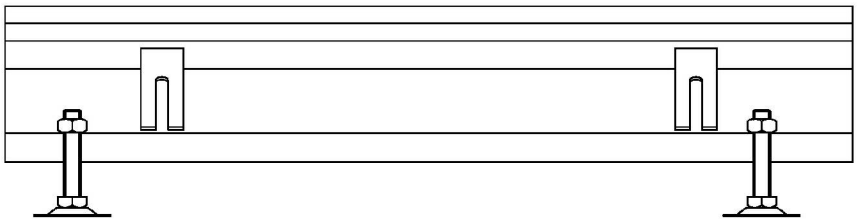

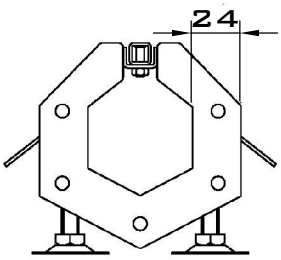

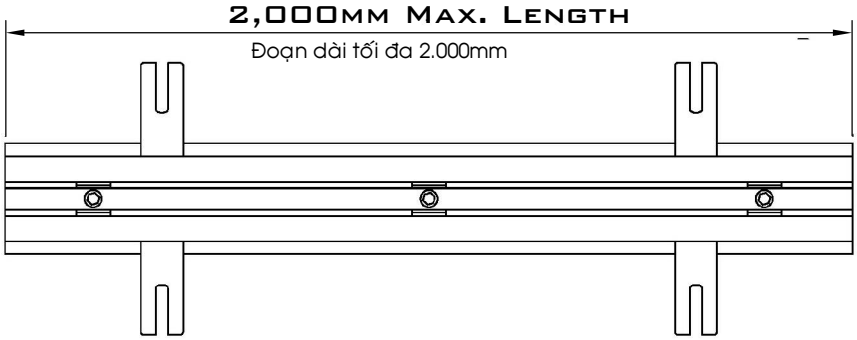

Material		Vật liệu
3	SUS304 Stainless Steel	Inox SUS304
4	SUS316 Stainless Steel	Inox SUS316

Common Sizes		Kích thước thông dụng	
W	=	100/80/60/50	mm
H	=	120/100/80/60	mm
E	=	30/20/10	mm
T	=	1.0/1.2/1.5/2.0	mm

Tolerance: ±3% Dung sai: ±3%

Code Format

Qui ước ghi Mã số

	W (mm)	H (mm)	E (mm)	T (1/10 mm)		Material (3/4)
C3	xxx	xxx	xx	xx	0	x

Rộng-mm

Cao-mm

Rãnh-mm

Vật liệu (3/4)

Example: C3 100 080 20 15 0 3 for Channel 100mm Wide x 80mm High, with slot E=20mm, made by SUS304 Stainless Steel 1.5mm Thick

Ví dụ: C3 100 080 20 15 0 3 là Mã số của Máng thoát nước Rộng 100mm, Cao 80mm, có rãnh E = 20mm, làm bằng Inox 304 dày 1,5mm.

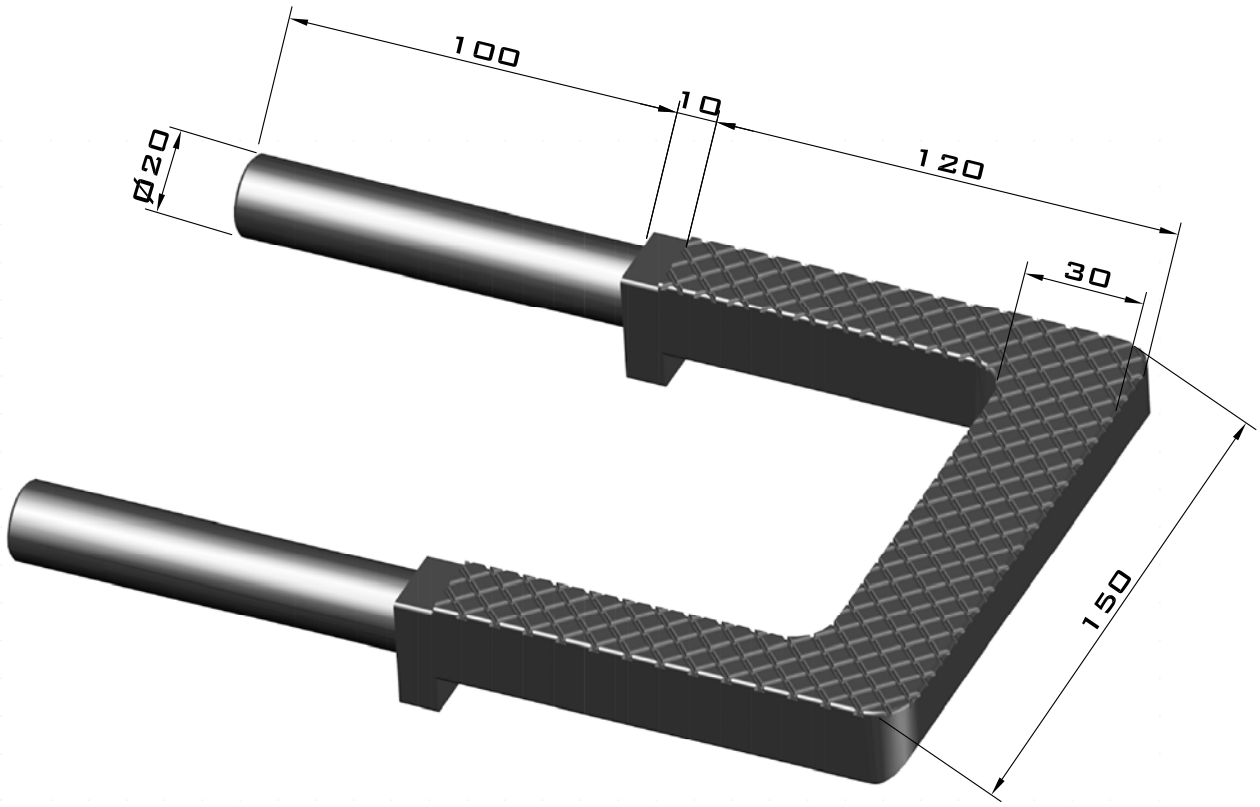

Code Mã số MS015H122030001

ANSI A14.2-1990		(lbf)	(kgf)
Load Class	Mức Tải	Heavy Duty	Tải Nặng
Working Load	Tải trọng Làm việc	250	113
Test Load	Tải trọng Thử	1,000	453

Tolerance: ±3%

Dung sai: ±3%